Partdrawing for DCF300Z - Ventilator

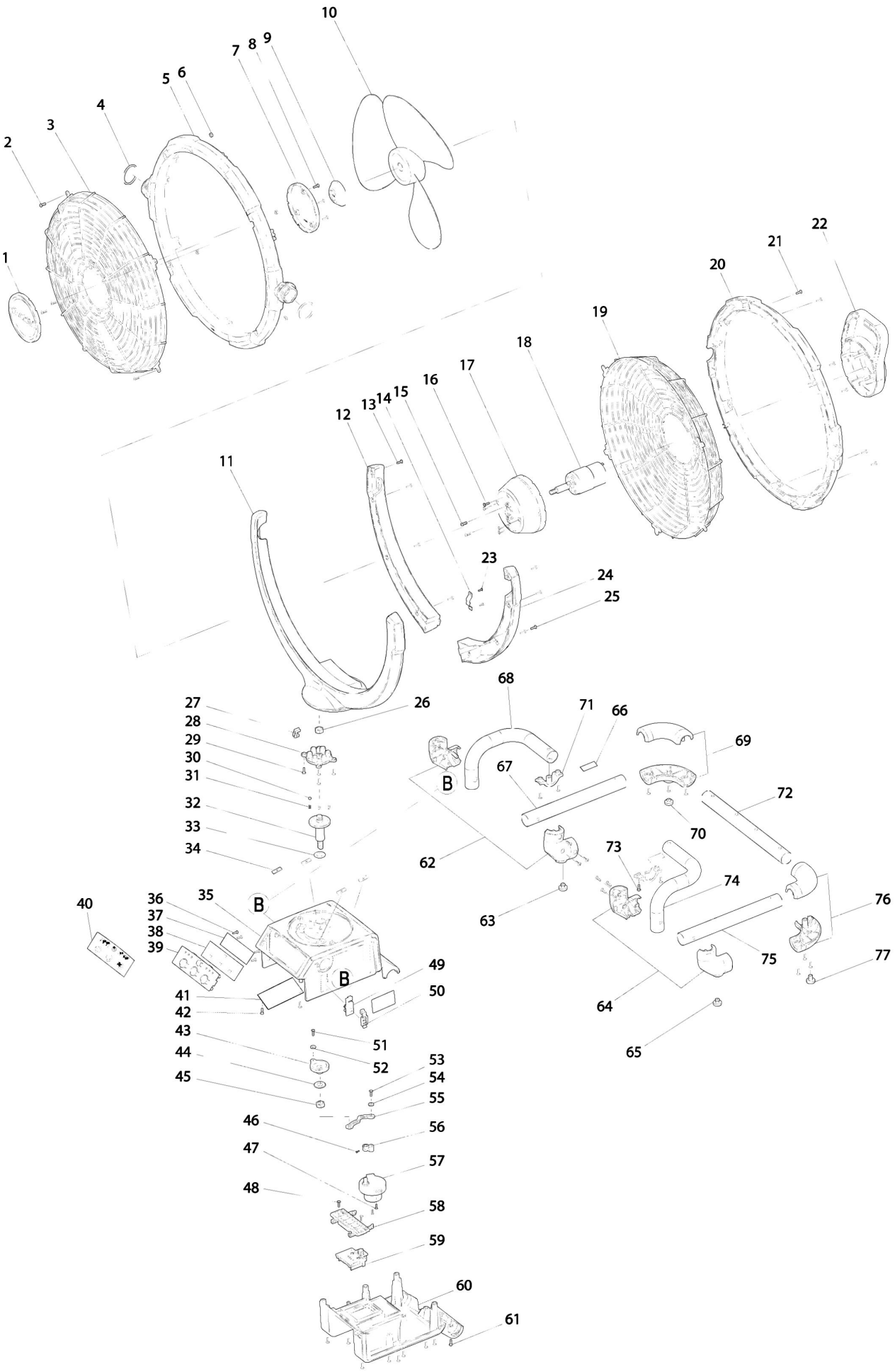

Partdrawing for DCF300Z - Ventilator

Nr.	Part nr.	Name
001	TE00000046	Naamplaat Makita Dcf300
002	TE00000101	Met.Schr. M4X10Mm
003	TE00000047	Rooster Front Dcf300
004	TE00000048	O Ring 32Mm
005	TE00000049	Kooiframe Dcf300
006	TE00000092	Moer M4
007	TE00000050	Naamplaat Dcf300
008	TE00000104	Parker 3X10Mm
009	TE00000051	Waaiermoer Dcf300
010	TE00000052	Waaier P
011	TE00000053	Arm Dcf300
012	TE00000054	Zijarmkap L Dcf300
013	TE00000103	Parker 3X14Mm
014	TE00000055	Bladveer Dcf300
015	TE00000101	Met.Schr. M4X10Mm
016	TE00000103	Parker 3X14Mm
017	TE00000056	Motorafdekkap Dcf300
018	TE00000057	Motor DCF300 P
019	TE00000058	Rooster Back Dcf300
020	TE00000059	Achterframe Dcf300
021	TE00000103	Parker 3X14Mm
022	TE00000060	Motorkap Dcf300
023	TE00000104	Parker 3X10Mm
024	TE00000100	Achter Arm L
025	TE00000103	Parker 3X14Mm
026	TE00000069	Borgmoer M10 Dcf300F
027	TE00000061	Kabelbeschermer Dcf300
028	TE00000062	Koppelplaat Dcf300
029	TE00000103	Parker 3X14Mm
030	TE00000063	Kogel 6Mm Dcf300
031	TE00000064	Drukveer 5Mm
032	TE00000065	Aandrijfas Dcf300
033	TE00000090	Sluitring 16Mm Dcf300
034	TE00000089	Aanslagplaat Dcf300
035	TE00000066	Basisplaatdeksel Dcf300
036	TE00000104	Parker 3X10Mm
037	TE00000088	Montageplaat Dcf300
038	TE00000154	Schakelprintplaat DCF300 P
039	TE00000067	Schakelpaneel Dcf300
040	TE00000093	Label Bediening Dcf300
041	TE00000086	Printplaat DCF300 P
042	TE00000103	Parker 3X14Mm
043	TE00000068	Flens Dcf300
044	TE00000091	Sluitring 10Mm
045	TE00000069	Borgmoer M10 Dcf300F
046	TE00000102	Met.Schr. Ck M3X14Mm

Partdrawing for DCF300Z - Ventilator

Nr.	Part nr.	Name
047	TE00000105	Parker 3X14Mm
048	TE00000103	Parker 3X14Mm
049	TE00000070	Adapterplaat Dcf300
050	TE00000071	Montagekap Dcf300
051	TE00000104	Parker 3X10Mm
052	TE00000087	Sluitring 3Mm
053	TE00000104	Parker 3X10Mm
054	TE00000087	Sluitring 3Mm
055	TE00000072	Verbindingsplaat A Dcf300
056	TE00000073	Verbindingsplaat B Dcf300
057	TE00000155	Motor Sub Dcf300
058	TE00000075	Houder Dcf300
059	TE00000076	Aansluitunit DCF300 P
060	TE00000077	Grondplaat Dcf300
061	TE00000103	Parker 3X14Mm
062	TE00000079	Koppelstuk L Dcf300
063	TE00000084	Inslagdop B Dcf300
064	TE00000078	Koppelstuk R Dcf300
065	TE00000084	Inslagdop B Dcf300
066	TE00000097	Voetrubber Dcf300
067	TE00000094	Zijstang Dcf300
068	TE00000095	Valbeugel R Dcf300
069	TE00000082	Koppeling Rear Dcf300
070	TE00000083	Voet A Dcf300
071	TE00000080	Beugelhouder Dcf300
072	TE00000081	Valbeugel Achter Dcf300
073	TE00000103	Parker 3X14Mm
074	TE00000096	Valbeugel L Dcf300
075	TE00000094	Zijstang Dcf300
076	TE00000082	Koppeling Rear Dcf300
077	TE00000083	Voet A Dcf300
078	TE00000323	Moer M3 DCF300