Partdrawing for DUB362Z - Bladblazer

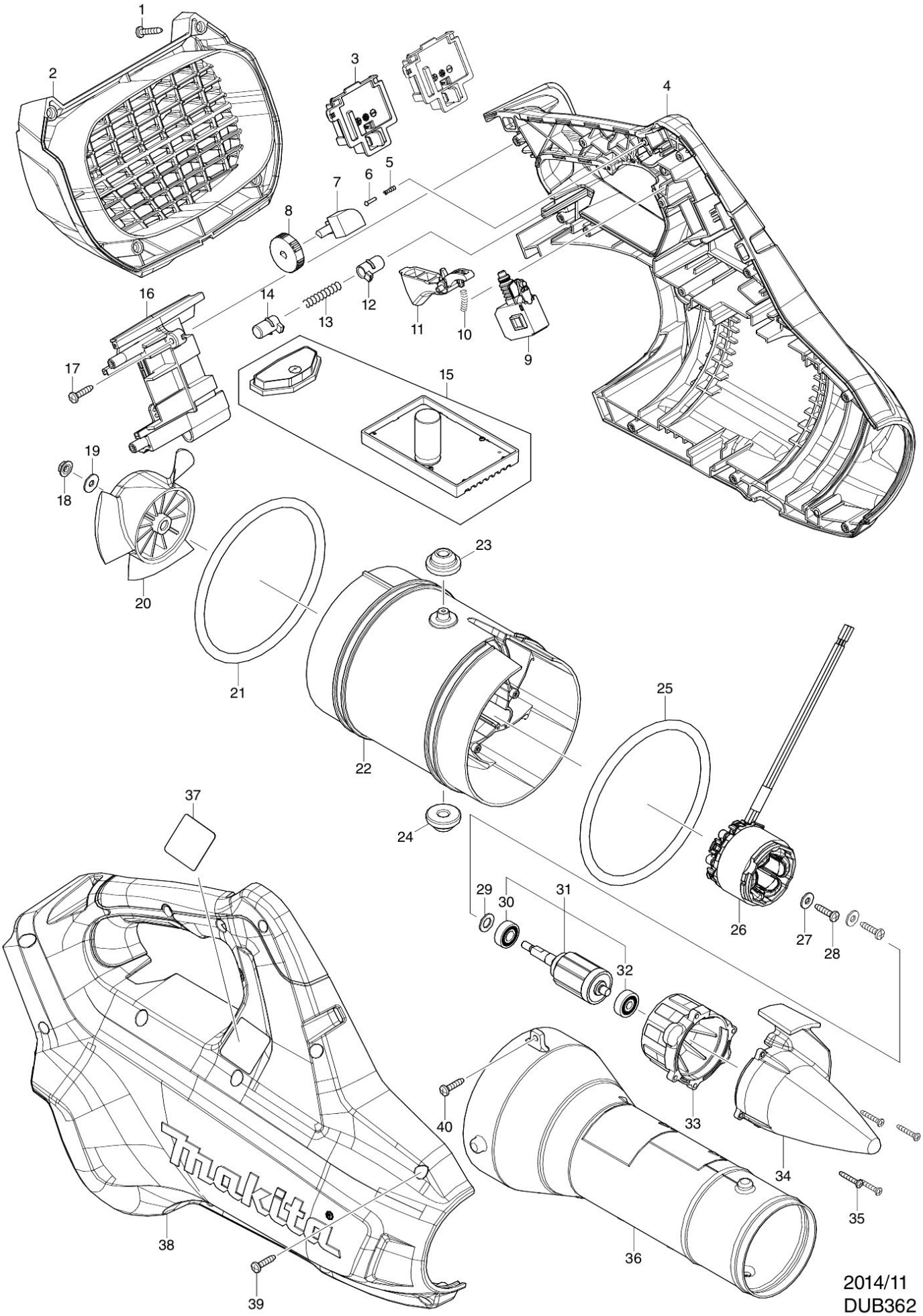

Partdrawing for DUB362Z - Bladblazer

Nr.	Part nr.	Name
001	266326-2	Tap Schroef 4X18mm P
002	455912-6	Achterkap Dub362
003	644808-8	Aansluitunit Bhr241 (3 Cont) A
004	183A81-6	Motorhuis Dub362
004C10	263005-3	Rubber Pen 6 AC320H P
004C20	8011Y4-4	Waarschuwingslabel DUB363 A
005	233002-3	Drukveer 3 T221Dw
006	255058-6	Klinknagel 2 9227Cb
007	620415-1	Controlle Unit Dub362
008	271427-3	Knop 28 Ah-3655
009	650709-0	Schakelaar C3Jw-1-P Bhr242
010	233101-1	Drukveer 4
011	455913-4	Schakelknop DUB362 P
012	418881-2	Schakelknop Dub362 *
013	233092-6	Drukveer 5
014	418881-2	Schakelknop Dub362 *
015	143166-4	Controller Dub362 P
015-1	141N60-8	Controller DUB362 A
016	143146-0	Centreerhuis Dub362
016A	263005-3	Rubber Pen 6 AC320H P
017	266326-2	Tap Schroef 4X18mm P
018	252286-4	Moer M5X8mm DUB184
020	240177-1	Waaier 110Mm Dub362 A
021	424721-4	Pakkingring 115Mm Dub362
022	455907-9	Motorhuis Dub362
023	424194-1	Ring 8Mm
024	424194-1	Ring 8Mm
025	424721-4	Pakkingring 115Mm Dub362
026	629153-2	Veld DUB362 P
026-1	629B73-2	Veld DUB362 A
027	253184-5	Sluitring 5Mm Ub362D
028	266326-2	Tap Schroef 4X18mm P
029	253835-0	Sluitring 8X14X1Mm
030	210040-2	Kogellager 698Llu
031	519444-8	Anker 36V Ub362 A
032	210022-4	KOGELLAGER 626DDW
033	455908-7	Motorhuiskap Dub362
034	455909-5	Kap Dub362*
035	265935-4	Schroef 3X20Mm
036	455914-2	Blaasbuis Dub362
037	850U44-4	Naamplaat Dub362
038	183A81-6	Motorhuis Dub362
038C10	263005-3	Rubber Pen 6 AC320H P
038C20	8011Y4-4	Waarschuwingslabel DUB363 A
039	266326-2	Tap Schroef 4X18mm P
040	266300-0	Tapschroef 4X18Mm