Partdrawing for DUB184Z - Bladblazer 18V

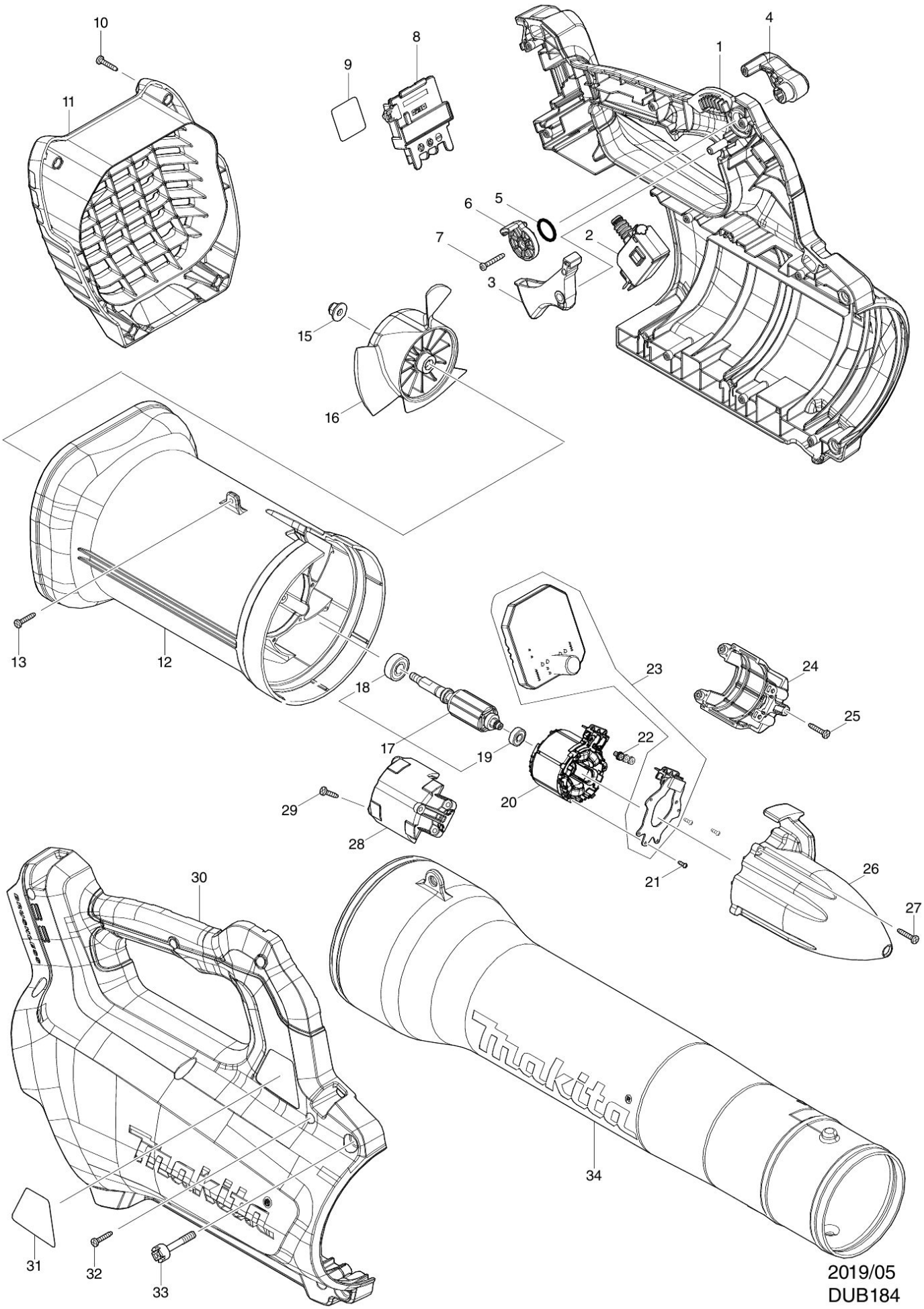

Partdrawing for DUB184Z - Bladblazer 18V

Nr.	Part nr.	Name
001	183M74-5	Behuizing DUB184 P
001C10	263005-3	Rubber Pen 6 AC320H P
001C20	8011Y4-4	Waarschuwingslabel DUB363 A
002	651395-0	Schakelaar C3JW-6B-PA6N DUB184
003	459696-8	Schakelaarhandel DUB184
004	459697-6	Controlehandel DUB184
005	213154-6	O-Ring 14 DHW080 P
006	459698-4	Hefboom DUB184
007	266127-8	Tapschroef Pt 3X20
008	643874-2	Aansluitunit Dhp483
009	856D78-3	Serienr label DUB184
010	266429-2	Tapschroef 3X16 P
011	459699-2	Achterdeksel DUB184
012	459695-0	Waaierhuis DUB184
013	266429-2	Tapschroef 3X16 P
015	252286-4	Moer M5X8mm DUB184
016	240177-1	Waaier 110Mm Dub362 A
017	519580-0	Anker DUB184
018	210040-2	Kogellager 698Llu
019	211157-4	Kogellager 695ZZ A
020	629292-8	Veld Djr188
021	266490-9	Parker Ck 2X6Mm DDF483 P
022	652069-6	Kruiskop Schroef M3X6
023	620B77-7	Controller DUB184
024	183M64-8	Motorhuisset DUB184
025	266429-2	Tapschroef 3X16 P
026	459700-3	Cap DUB184
027	266429-2	Tapschroef 3X16 P
028	183M64-8	Motorhuisset DUB184
029	266429-2	Tapschroef 3X16 P
030	183M74-5	Behuizing DUB184 P
030C10	263005-3	Rubber Pen 6 AC320H P
030C20	8011Y4-4	Waarschuwingslabel DUB363 A
031	856D71-7	Naamplaat DUB184
032	266429-2	Tapschroef 3X16 P
033	251570-4	Schroef M5x30 DUB184
034	459701-1	Blaasbuis DUB184 P