Partdrawing for JS1000 - Pagina 1

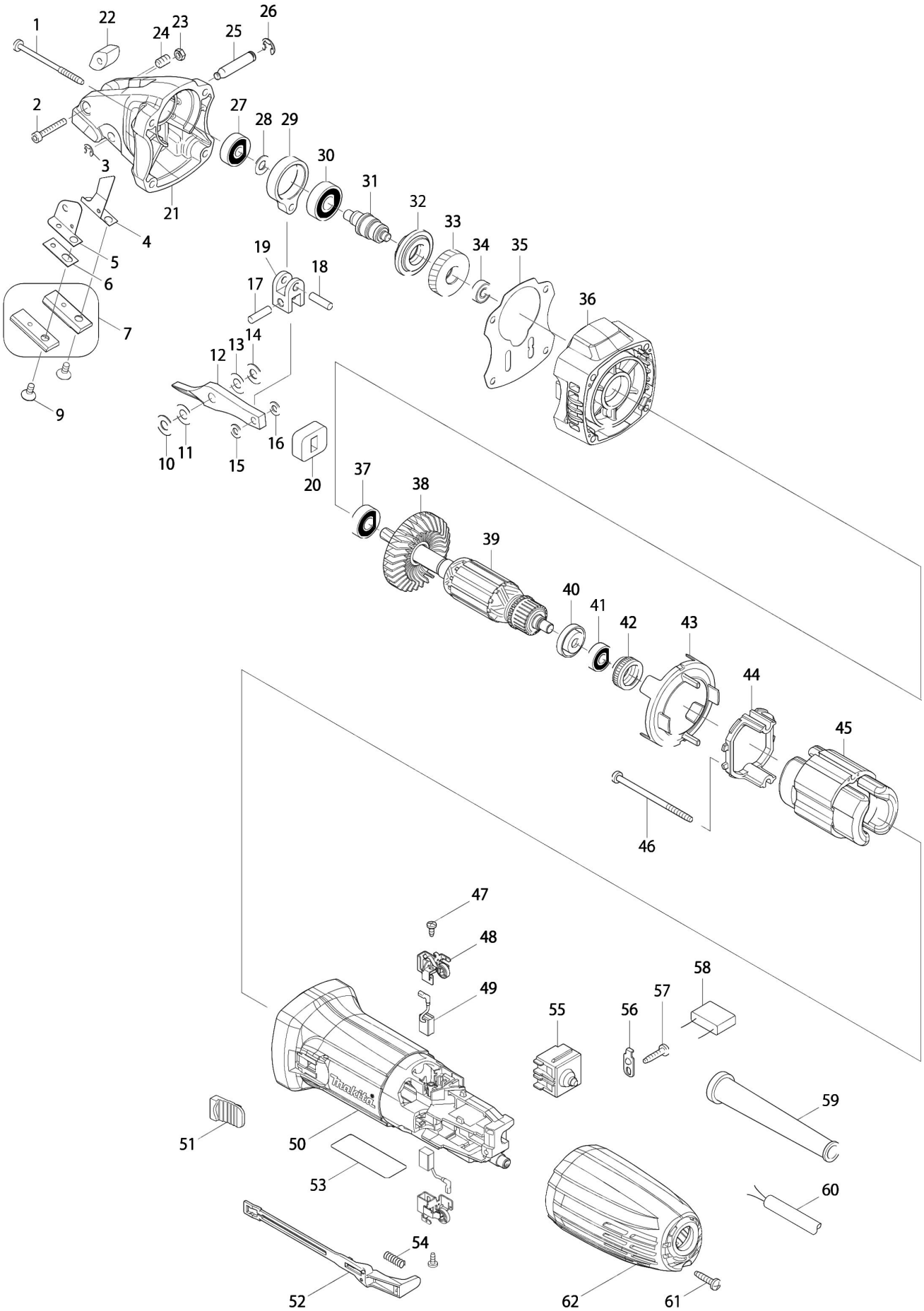

Partdrawing for JS1000 - Pagina 1

Nr.	Part nr.	Name
001	266091-3	Tapschroef 4X50
002	922147-9	Inbusbout M4X25
003	961011-9	Stopring E-4
004	346131-4	Meshouder R Bjs160/161
005	343480-0	Meshouder L Js1660
006	343481-8	Opvulplaat Js1660
007	792536-0	Zijmessen set
009	251951-2	Schroef 5X10
010	261065-9	Kunststof Ring 7 Bjs160/Js1000
011	253338-4	Dunne Sluitring 7
012	792537-8	Middenmes
013	253338-4	Dunne Sluitring 7
014	261065-9	Kunststof Ring 7 Bjs160/Js1000
015	267010-2	Sluitring 5
016	267010-2	Sluitring 5
017	256155-1	Pen 5
018	256155-1	Pen 5
019	331329-6	Aandrijfnok Js1650-1660-1670*
020	423118-4	Stofafdichting Js1650-1660-167
021	140506-7	Krukashuis Js1601
021A	256180-2	Pen 3 6702Dw
022	325727-4	Geleideblok Js1601/60/70 A
023	252083-8	Zeskant Borgmoer M4X7
024	266085-8	Stelschroef M6X10Mm
025	256733-7	Pen 7 Bjs160/Js1650/60/70
026	259053-8	Stopring E-6 A
027	211027-7	KOGELLAGER 627ZZ P
028	253133-2	Sluitring 7
029	331273-7	Drijfstang Js1650-1660-1670*
030	210067-2	Kogellager 6000Zz Ls10/1216L
031	325948-8	Krukas Js1601
032	325949-6	Borgschroef Js1601
033	227731-8	Tandwiel 40 Js1601
034	210026-6	Kogellager 696ZZ A
035	442161-4	Pakking Js1601
036	140507-5	Tandwielhuis Js1601
037	210005-4	Kogellager 608Ddw A
038	240076-7	Waaier 56 9554Nb
039	517674-5	Anker 220/240 Js1601
040	681636-0	Isolatiering 9521Nb-9522Nb A
041	211382-7	Kogellager 607Zz A
042	421868-5	Tussenring 9554Nb P
043	450796-7	Tussenplaat Ga4530
044	452073-3	Afstandbus Js1601
045	623549-9	Veld 220-240V Js1601
046	266004-4	Tapschroef Pt4X70

Partdrawing for JS1000 - Pagina 1

Nr.	Part nr.	Name
047	265954-0	Tapschroef Pt3X8
048	643839-4	Koolborstelhouder 6X9
049	194722-3	Koolborstelset Cb-459 P
050	450795-9	Motorhuis Ga4530
051	418016-5	Schakelknop Mt953
052	450797-5	Schakelstang Ga4530
053	868091-5	Naamplaat Js1000
054	233121-5	Drukveer 4
055	650621-4	Schakelaar Ps10 Js1601
056	687682-1	Trekontlaster
057	265995-6	Tapschroef 4X18 P
058	638739-1	Onstorings Condensator Js1601
059	682566-8	Kabeltule 10-110
060	695123-3	Netsnoer 2X1.50 4.0Mtr A
061	265995-6	Tapschroef 4X18 P
062	456381-4	Achterdeksel GA4530 P