Partdrawing for JN3201J - Pagina 1

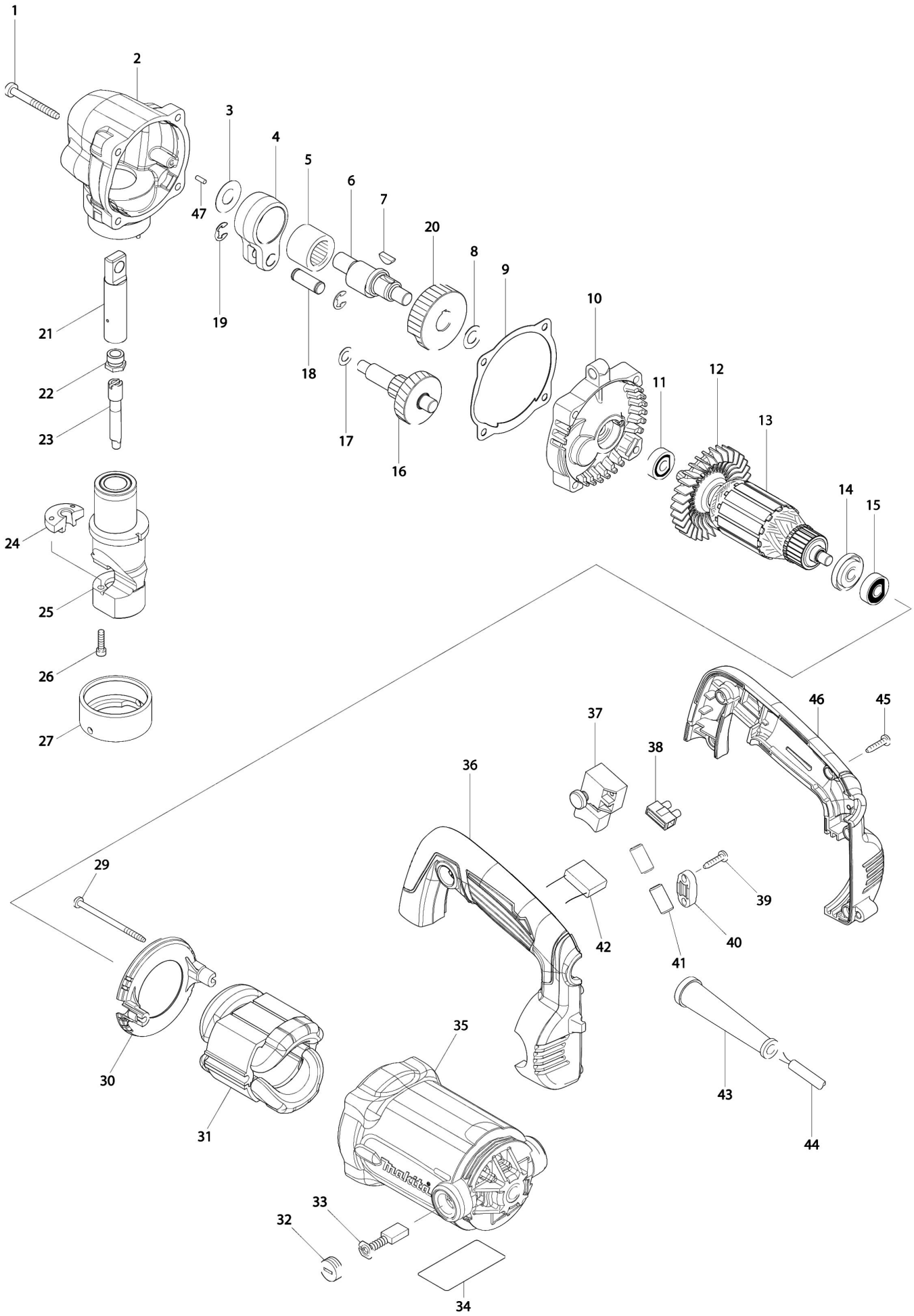

Partdrawing for JN3201J - Pagina 1

Nr.	Part nr.	Name
001	266037-9	Met.Schroef M5X45 A
002	141797-3	Tandwielhuis Jn3201
002A	800S41-8	Label Jn3201
003	253759-0	Sluitring 12
004	331167-6	Drijfstang Jn3200*
005	212306-6	Naaldlager 2020*
006	321408-8	Krukas Jn3200
007	254001-2	Inlegspie 4
008	253758-2	Sluitring 10 A
009	442186-8	Pakking Js/Jn3201
010	141796-5	Tandwielhuisdeksel Jn/Js3201
010A	263002-9	Rubber Pen 4 6413 A
011	210043-6	Kogellager 608Llb A
012	240094-5	Waaier 70 Ga5021
013	513859-1	Anker Jn/Js3201
014	681644-1	Isolatiering
015	210046-0	Kogellager 608Zz A
016	226060-6	Tandwiel 15-46 Jn3200
017	253835-0	Sluitring 8X14X1Mm
018	321418-5	Pen 9Mm Jn3201
019	961013-5	Stopring E-7
020	221880-3	Tandwiel 44 Jn3200
021	152486-5	Stempelhouder Jn3200 *
022	321406-2	Schroef
023	792728-1	Ponsnippel knabbelschaar
024	792292-2	Matrijs knabbelschaar
025	152176-0	Matrijshouder Jn3200
026	922127-5	Inbusbout M4X16
027	321415-1	Matrijs Vastzetmoer Jn3200
029	266340-8	Tap Schroef 4X65Mm
030	454140-0	Opvulplaat Jn/Js3201
031	525869-6	Veld 240V Jn/Js3201
031A	654020-2	Statorveertje Cb5
031B	654501-6	Klembus 1,25Mm Tbv Stat.Veer P
032	643750-0	KOOLBORSTELHOUDERDOP A
033	191963-2	Koolborstel Set Cb-303 P
034	814C94-5	Naamplaat Jn3201
035	158278-0	Motorhuis Jn3201
035A	644501-4	Koolborstelhouder 5X11 A
036	187532-5	Handgreep Set Jn3201 *
037	650230-9	Schakelaar 9403 A
038	654475-1	Kroonsteen Bo4553-Bo4554 A
039	266326-2	Tap Schroef 4X18mm P
040	687124-5	Klemstrip 9555Nb/Bo3711 A
041	688172-7	Lijn Filter BHS630/DUR181
042	645190-8	Condensator 5704R 0,22Uf A

Partdrawing for JN3201J - Pagina 1

Nr.	Part nr.	Name
043	682505-8	Kabeltule 10-90 A
044	695123-3	Netsnoer 2X1.50 4.0Mtr A
045	266326-2	Tap Schroef 4X18mm P
046	187532-5	Handgreep Set Jn3201 *
047	256255-7	Pen 3 Jn/Js3201