Partdrawing for RP0900 - Bovenfrees

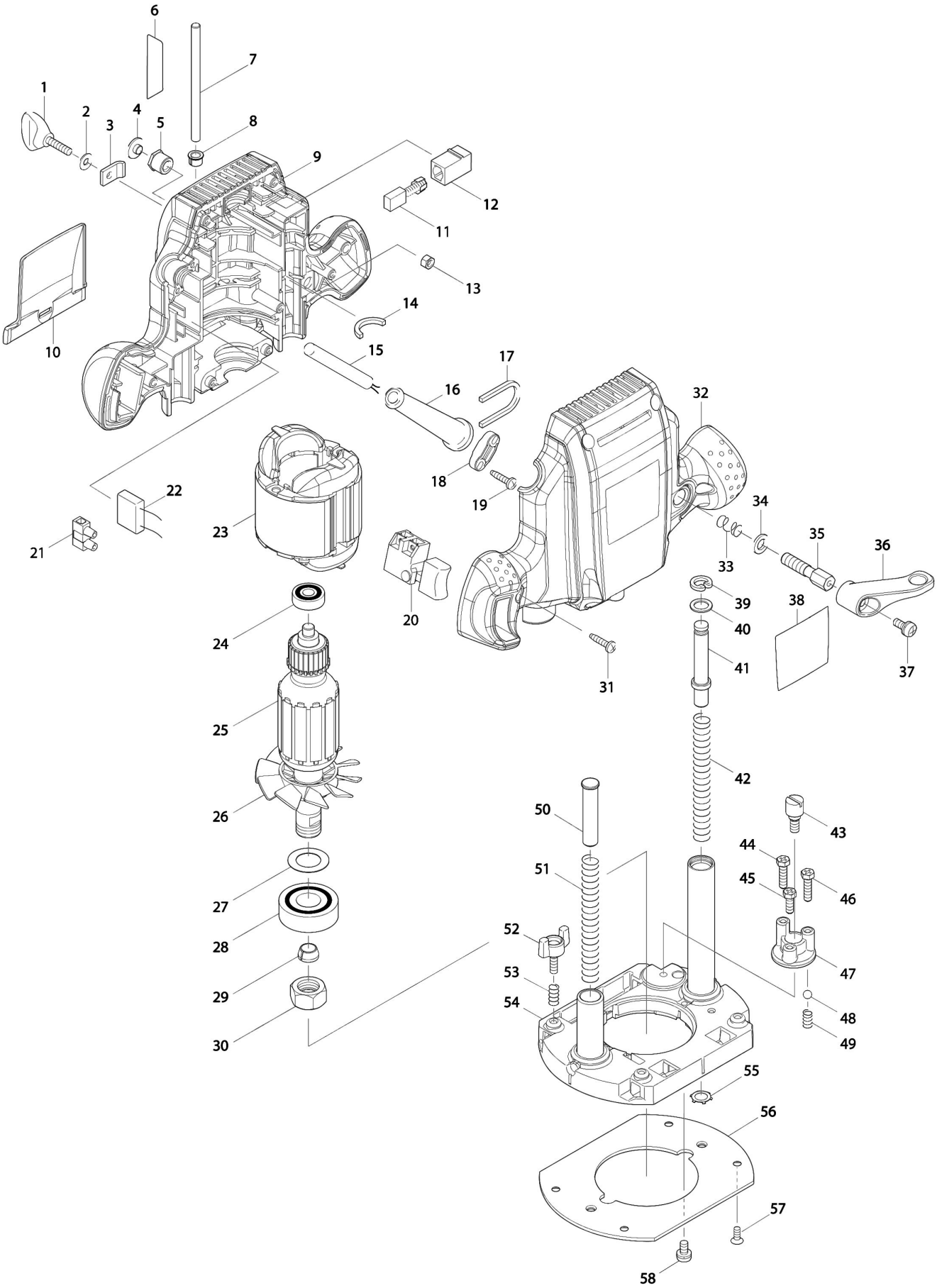

Partdrawing for RP0900 - Bovenfrees

Nr.	Part nr.	Name
001	251878-6	Vastzetschroef M5X20
002	253414-4	Sluitring 5mm DSP601 A
003	346007-5	Drukplaat Rp0900
004	424156-9	Kap, Rubber Rp0900
005	252094-3	Moer M/Bus M8
006	816924-8	Schaalverdeling Rp0900
007	321948-6	Diepteinstelpen 3620
008	451035-8	Dieptering Rp0900
009	188696-8	Behuizing Rp0900
009A	263002-9	Rubber Pen 4 6413 A
009B	263005-3	Rubber Pen 6 AC320H P
010	450820-6	Transp. Beschermkap Rp0900
011	181410-1	Koolborstel Set Cb-106 P
012	643601-7	Koolborstelhouder
013	931202-6	Zeskantmoer M5 A
014	443073-4	Vilt 3620
015	665383-1	Netsnoer 2X1.00 2.2Mtr A
016	682504-0	Kabeltule 10-85 A
017	443074-2	Vilt 3620
018	687124-5	Klemstrip 9555Nb/Bo3711 A
019	266326-2	Tap Schroef 4X18mm P
020	651280-7	Schakelaar 3620/Rp0900 A
021	654475-1	Kroonsteen Bo4553-Bo4554 A
022	645190-8	Condensator 5704R 0,22Uf A
023	590054-0	Veld Assy 240V Rp0900 A
023A	654409-4	Kabelverbinder A
024	210044-4	Kogellager 608Ddw P
025	513779-9	Anker Compleet 240V Rp0900
026	241835-2	Waaier 72 Rp0900 P
027	267114-0	Sluitring 17 Hr2300 A
028	211278-2	Kogellager 6203
029	763618-5	Spantang 8mm bovenfrees
030	763615-1	Spanmoer bovenfrees
031	266326-2	Tap Schroef 4X18mm P
032	188696-8	Behuizing Rp0900
032A	263002-9	Rubber Pen 4 6413 A
032B	263005-3	Rubber Pen 6 AC320H P
033	233110-0	Drukveer 8 Rp0900
034	941202-8	Sluitring M8 A
035	266920-0	Blokkeerbout M8 A
036	450821-4	Handel 47 Rp0900
037	911213-7	Schroef M5X12 A
038	866313-7	Naamplaat Rp0900 #
039	962065-9	Borgring R-15
040	267047-9	Ring 10
041	256652-7	Pen 10 P

Partdrawing for RP0900 - Bovenfrees

Nr.	Part nr.	Name
042	231416-0	Drukveer 10
043	251447-3	Schroef M6
044	265587-1	Zeskantbout M5X20
045	265586-3	Zeskantbout M5X14
046	265587-1	Zeskantbout M5X20
047	135264-8	Diepte-Aanslag Rp0900
048	216022-2	Stalen Kogel 7.0 Hr2400
049	231419-4	Drukveer 5
050	256651-9	Pen 10
051	231417-8	Drukveer 10
052	265761-1	Knopschroef M5X16
053	231240-1	Drukveer 7
054	158808-7	Voetzool Rp0900
055	259019-8	Borgring 15 3620
056	450819-1	Voetplaatje Rp0900
057	912112-6	Verzonken Schroef M4X10 A
058	911206-4	Met.schr. M5x10mm