Partdrawing for SG1251J - Pagina 1

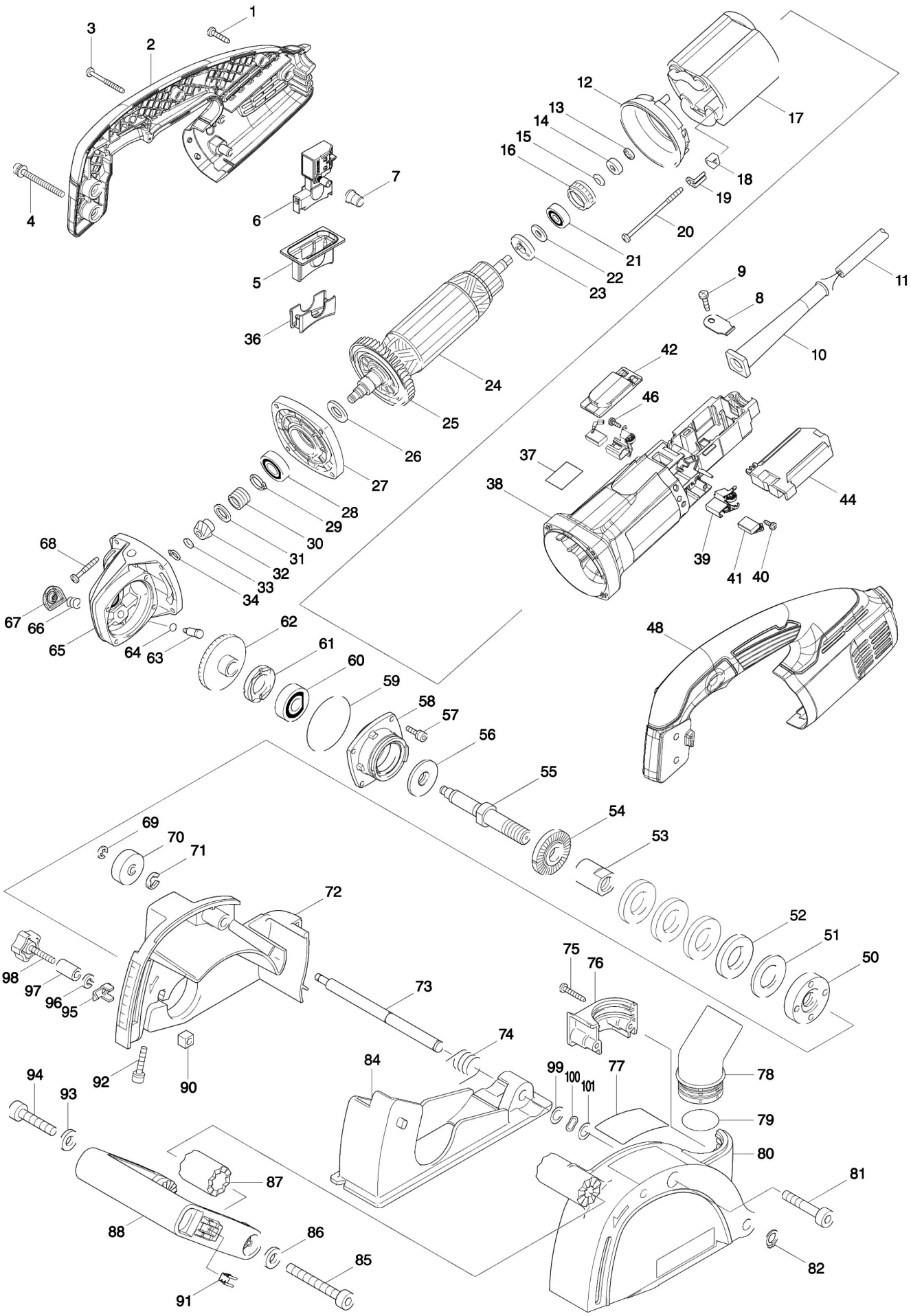

Partdrawing for SG1251J - Pagina 1

Nr.	Part nr.	Name
001	265995-6	Tapschroef 4X18 P
002	187942-6	Handgreep Set Sg1251
003	266048-4	Tapschroef 4X40
004	911263-2	Schroef 5X40 A
005	424457-5	Stofkap Schakelaar Sg1251
006	650113-3	Schakelaar Sgel115Cdy-15
006-1	227A58-2	Tandwiel 9 9566Cv A
007	421459-2	Stofafdichting Sg1251
008	687169-3	Trekontlaster Hp1621
009	266385-6	Tapschroef 4X14 Ga7020 A
010	682573-1	Kabeltule 10 Ga9010C A
011	695123-3	Netsnoer 2X1.50 4.0Mtr A
012	413076-2	Tussenplaat Gd0800C
013	259039-2	Borgring 9566Cv
014	688117-5	Magnetische Bus Rt0700 A
015	267756-0	Veerring 6 Bo6040
016	421738-8	Labyrint Ring BO6040 P
017	626678-7	Veld 240V Sg1251 P
017-1	621C68-7	Veld 240V Sg1251 A
019	344871-8	Borgplaat Gd0800C
020	266258-3	Tapschroef 4X70
021	210045-2	Kogellager 627Ddw A
022	253823-7	Sluitring 7 LF1000 P
023	681656-4	Isolatiering Gd0800C
024	515208-8	Anker 220V Sg1250
025	240033-5	Waaier 57 9562
026	253084-9	Sluitring 12
027	317359-1	Tandwielhuisdeksel 9562
028	211138-8	Kogellager 6001Llu
029	961052-5	Borgring S-12
030	233901-9	Borgveer 12 Gd0800C
031	253052-2	Sluitring 12
032	227429-7	Tandwiel 9 9566Cv P
033	253077-6	Sluitring 6
034	961022-4	Borgring S-6 DGP180 A
036	452942-8	Schakelaarkap Sg1251
037	804W32-5	Label Sjs Sg1251
038	455385-3	Motorhuis Sg1251
039	643760-7	Koolborstelhouder Bo6040 A
040	266256-7	Zelftappende Schroef Pt 3X10
041	191978-9	Koolborstel Set Cb-318 A
042	455386-1	Motorhuisdeksel Sg1251
044	620336-7	Toerenregelcircuit Sg1251
046	266256-7	Zelftappende Schroef Pt 3X10
048	187942-6	Handgreep Set Sg1251
050	224577-3	Sluitmoer sleuvenzaag

Partdrawing for SG1251J - Pagina 1

Nr.	Part nr.	Name
051	331661-8	Afstandring 3,0mm sleuvenzaag
052	331662-6	Afstandring 6,0mm sleuvenzaag
053	257732-2	Bus Sg1250
054	224415-9	Binnenflens haakse slijper en sleuvenzaag
055	324393-4	As Sg1250
056	415300-9	Labyrint Ring 9541-9542
058	318302-3	LAGERHUIS ALU 9566CV/SG1250 P
059	213673-2	O-Ring 52 9562Cv
060	211129-9	Kogellager 6201Ddw P
061	285841-7	Lager Borgring 19-33
062	227430-2	Tandwiel 35 9566Cv P
062-1	227A59-0	Tandwiel 35 9566Cv A
063	256459-1	Pen 9562Cv
064	213048-5	O-Ring 6 9562Cv
065	153488-4	Tandwielhuis 9562 A
065A	211021-9	Kogellager 607Llb A
066	233072-2	Drukveer 8 9541-9542
067	266437-3	Inbusbout M4X16 A
067	418067-8	Afdekkap 9564H
068	266257-5	Tapschroef 4X28
069	961011-9	Stopring E-4
070	257227-5	Loopwiel 6X20Mm Sg1250
071	259054-6	Stopring E-8 A
072	153685-2	Slijpkap Sg1250
073	324392-6	Kraagas Sg1250
074	231655-2	Torsieveer 11 Sg1250
075	266040-0	Tapschroef Ct 4X25 2704
076	418390-1	Stofkap Tbv Sg1250
077	850F04-6	Naamplaat Sg1251*
078	416741-2	Stofafzuigadapter sleuvenzaag
079	213423-5	O-Ring 30 An450/610/620H A
080	317725-2	Beschermkap Sg1251
081	922466-3	Inbusbout M8X45 Sg1250
082	961006-2	Borgring S-10 EBH341L P
084	317723-6	Voetplaat Sg1250
085	922487-5	Inbusbout M8X65 Sg1250
086	941201-0	Sluitring 8mm P
087	223145-9	Nokkenschijf Sg1250
088	417665-5	Front Greep Sg1250
090	252185-0	Moer M6 4-K Sg1250
091	344391-2	Bitklem 6313Dw
092	922251-4	Inbusbout M5X30 Sg1250
093	941201-0	Sluitring 8mm P
094	922462-1	Inbusbout M8X40 Sg1250 A
095	345364-8	Indicator Sg1250
096	942151-2	Veerring 6 P

Partdrawing for SG1251J - Pagina 1

Nr.	Part nr.	Name
097	257731-4	Bus 7Mm Sg1250
098	251897-2	Schroef 6X33 Sg1250
099	253310-6	Dunne Sluitring 10
100	267783-7	Veerring 10 Sg1250
101	253310-6	Dunne Sluitring 10