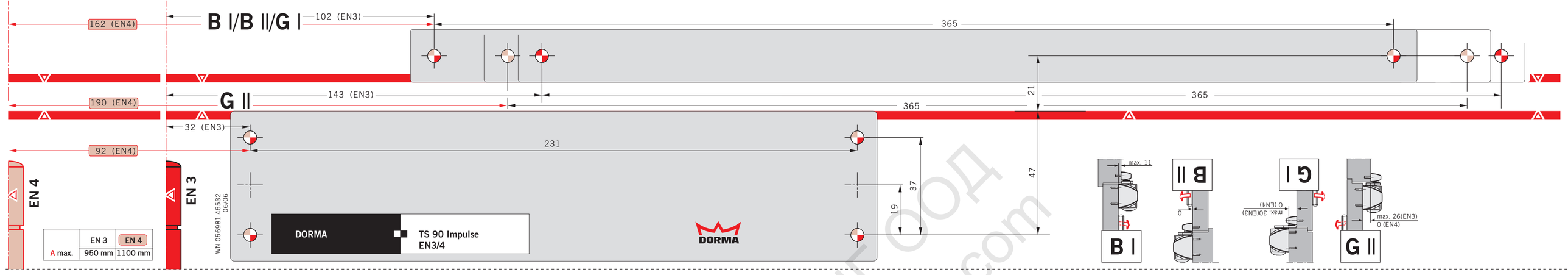

	EN 3	EN 4
A max.	950 mm	1100 mm

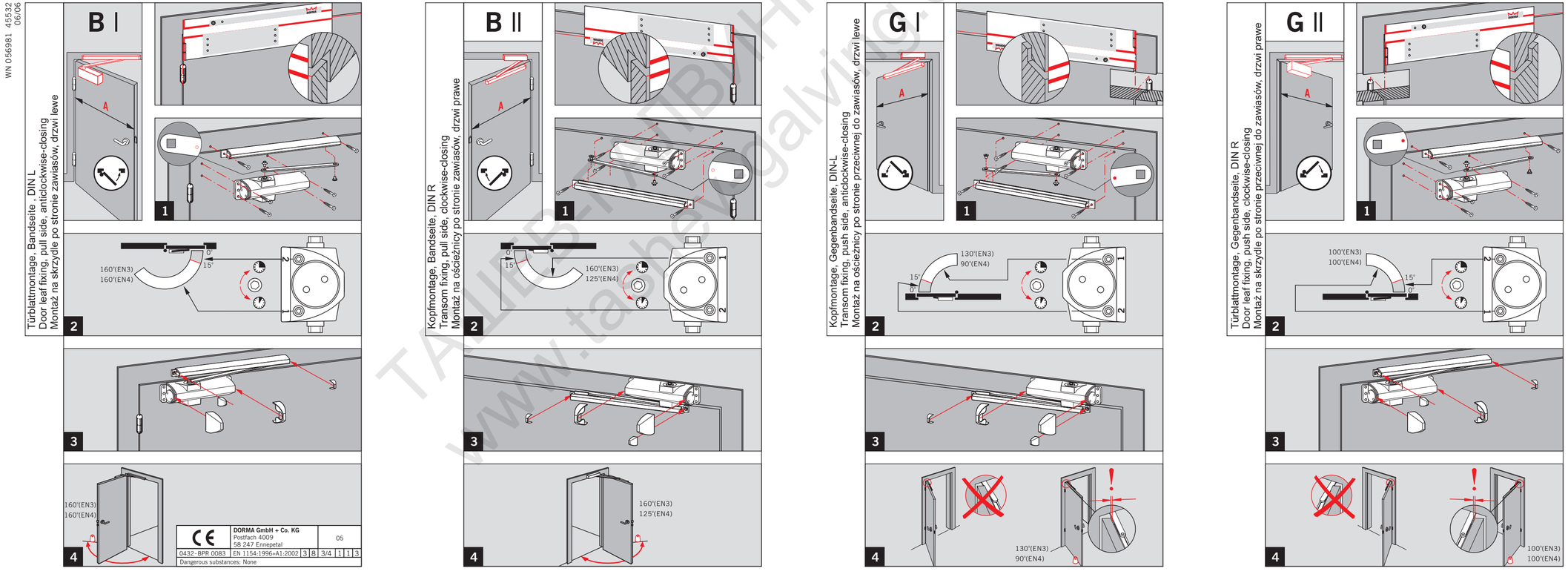

Papierschablonen können sich durch Luftfeuchtigkeit verändern. Verbindlich sind daher nur die Maßangaben.
Paper templates might distort due to air moisture. Only the indicated measurements are therefore obligatory.
Szablon papierowy może zdeformować się pod wpływem wilgoci. Do ostatecznego montażu wiążące są wymiary podane na rysunku.

ТАШЕВ-ПУЛВИНГ ООД
www.tachevgalving.com

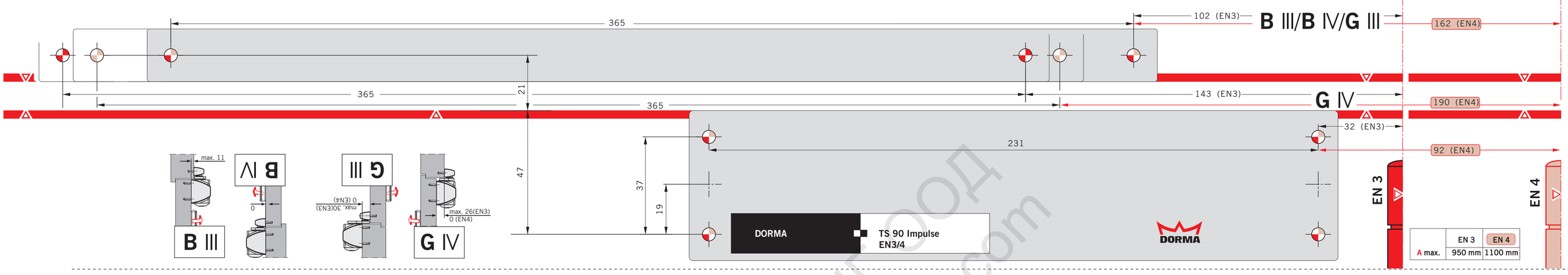

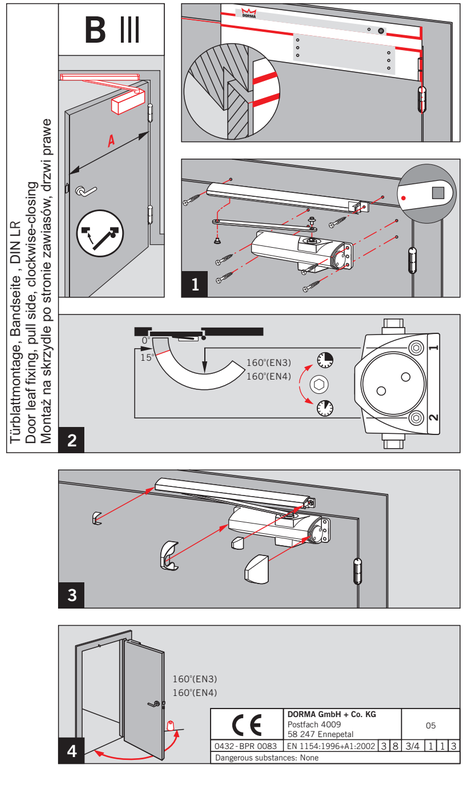

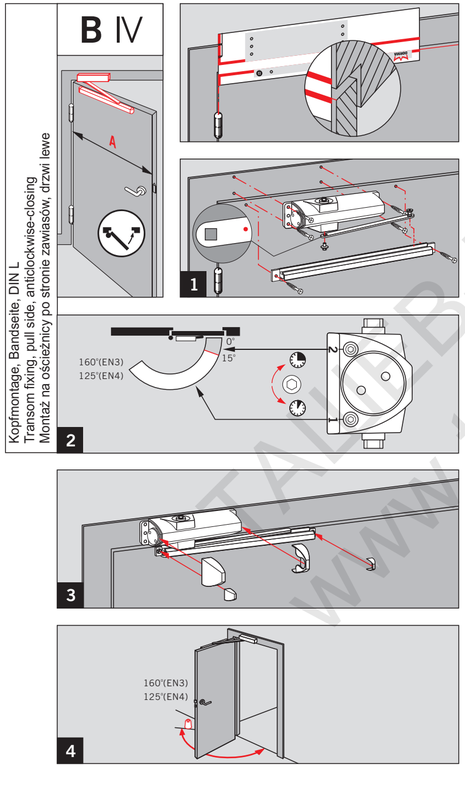

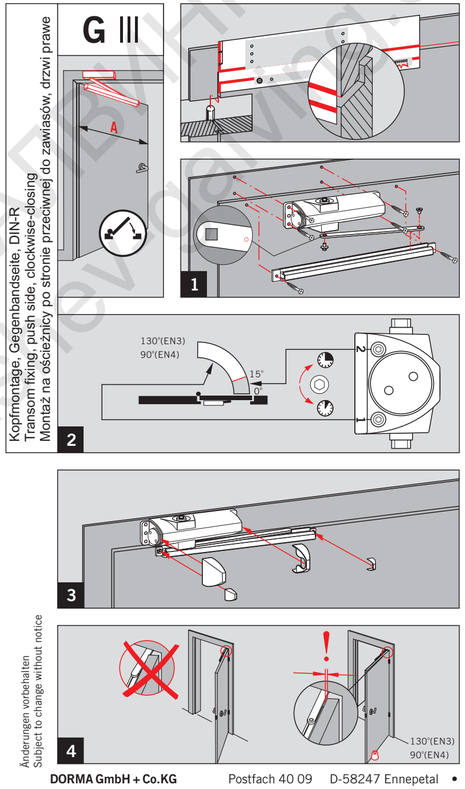

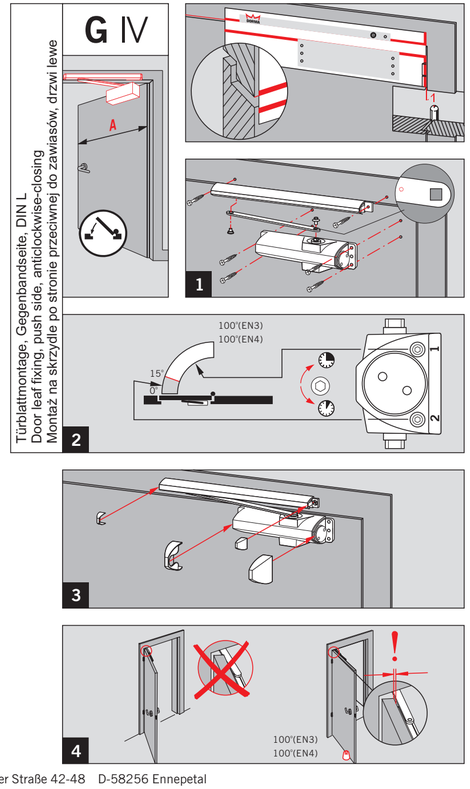

CE	DORMA GmbH + Co. KG Postfach 4009 58 247 Ennepetal						05
0432-BPR 0083	EN 1154:1996+A1:2002	3	8	3/4	1	1	3
Dangerous substances: None							

Änderungen vorbehalten
Subject to change without notice

Papierschablonen können sich durch Luftfeuchtigkeit verändern. Verbindlich sind daher nur die Maßangaben.
Paper templates might distort due to air moisture. Only the indicated measurements are therefore obligatory.
Szablon papierowy może zdeformować się pod wpływem wilgoci. Do ostatecznego montażu wiążące są wymiary podane na rysunku.

DORMA GmbH + Co.KG
Division Door Control
Postfach 40 09 D-58247 Ennepetal • Breckerfelder Straße 42-48 D-58256 Ennepetal
Tel. +49 (0) 23 33 / 793-0 • Fax +49 (0) 23 33 / 79 34 95 • www.dorma.com

ТАЛОВ-ГАРВИНГ ООД
www.tasilevcarving.com