Partdrawing for HR4013C - Pagina 1

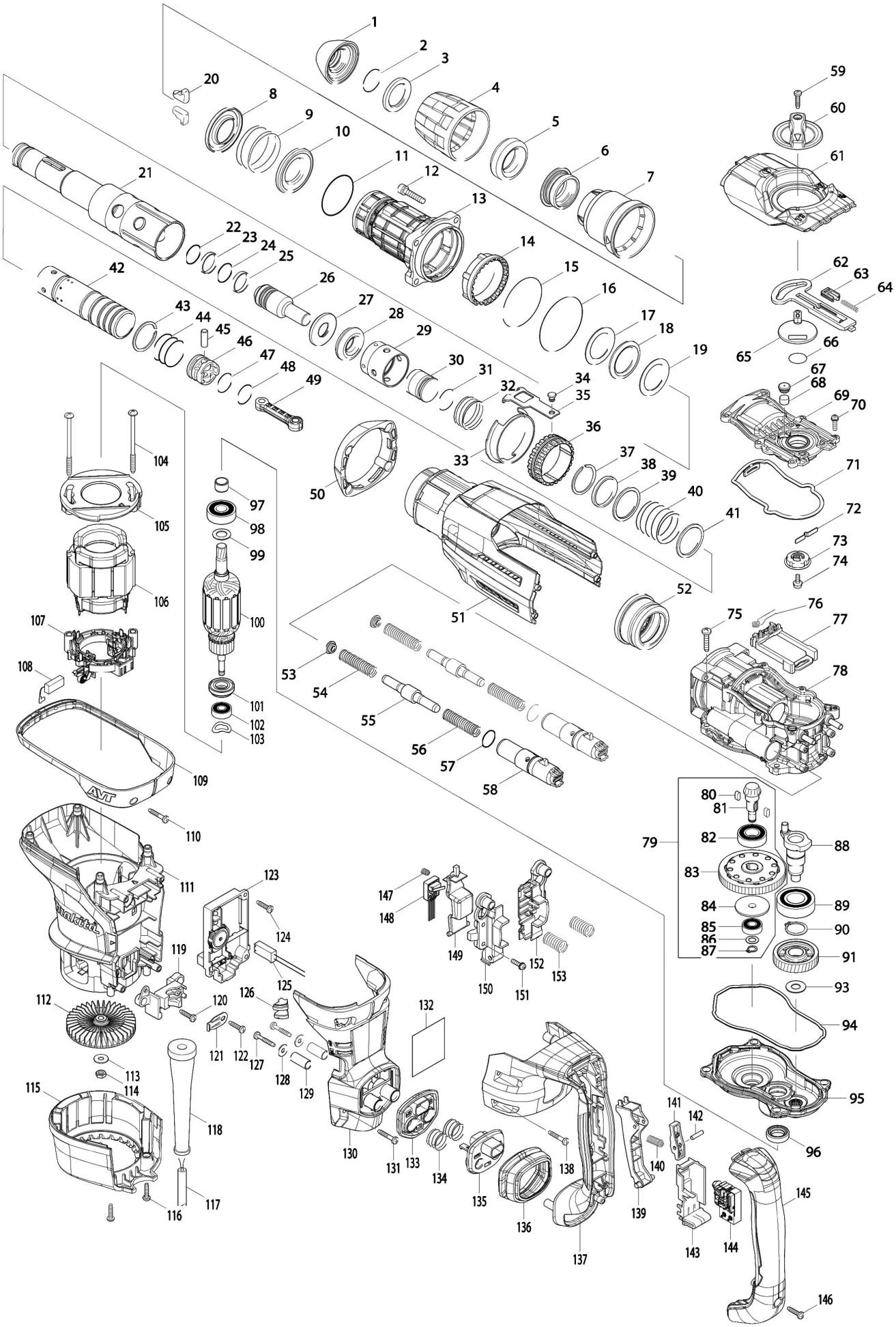

Partdrawing for HR4013C - Pagina 1

Nr.	Part nr.	Name
001	286292-7	Beitelhouderkap Hr4013C
002	233948-3	Borgring 25 Hr5210C
003	257308-5	Ring 28 Hr1111C
004	454330-5	Beitelblokkeerkap Hr4013C
005	262167-4	Rubber Ring 30
006	326272-2	Vergrendelring Hr4013C
007	454331-3	Ontgrendelkap Hr4013C
008	346670-4	Veergeleider Hr4013C
009	234288-2	Drukveer 46Mm Hr4013C
010	346670-4	Veergeleider Hr4013C
011	213615-6	O-Ring 46 Hr3000C
012	922351-0	Zeskant Bout 6X30 LF1000 P
013	141956-9	Cilinder Compleet Hr4013C
013A	213246-1	O-Ring Sa1004
013B	213490-0	Keerring HR4002 P
013C	213492-6	O-Ring 32 Hr5210C
014	454337-1	Blokkeerbus Hr4013C
015	234290-5	Veerring 59 Hr4013C
016	213707-1	O-Ring 65 Hm1303
017	267469-3	Sluitring 32 Hr4013C
018	262168-2	Rubber Ring 32 Hr4013C
019	267469-3	Sluitring 32 Hr4013C
020	310257-8	Gereedschapklem Hr3541Fc
021	326268-3	Beitelhouder Hr4013C
022	213317-4	O-Ring 20 Hr4000C
023	213392-0	Fluoride Ring 25 Hr4000C
024	213317-4	O-Ring 20 Hr4000C
025	213392-0	Fluoride Ring 25 Hr4000C
026	326269-1	Slagbout Hr4013C
027	326274-8	Ring 17 Hr4013C
028	262166-6	Rubber Ring 18 Hr4013C
029	454347-8	Geleidebus Hr4013C
030	326270-6	Slaghamer Hr4013C
031	213695-2	O Ring 22 Hr4013C
032	234289-0	Drukveer 33Mm Hr4013C
033	346673-8	Geleidering Hr4013C
034	256548-2	Platpin 6Mm Hr4013C
035	346671-2	Verbindingsplaat Hr4013C
036	313255-1	Geleidebus Hr4013C
037	257991-8	Borgring Hr4013C
038	257340-9	Ring 33 Hr4013C
039	267470-8	Sluitring 33 Hr4013C
040	234287-4	Drukveer 34Mm Hr4013C
041	267470-8	Sluitring 33 Hr4013C
042	332063-1	Cilinder 28.5 Hr4013C
043	257991-8	Borgring Hr4013C

Partdrawing for HR4013C - Pagina 1

Nr.	Part nr.	Name
044	213406-5	O-Ring 30
045	256197-5	Pen 7 Jr3020/Hr4000C
046	419004-5	Zuiger Hr4010C
047	213695-2	O Ring 22 Hr4013C
048	213379-2	O-Ring 21 Hr4010C
049	454317-7	Drijfstang Hr4013C
050	424560-2	Afdekkap Hr4013C
051	141957-7	Huis Deksel Hr4013C
052	227613-4	Tandwiel 26 Hr4013C
053	454342-8	Plaat Tbv Veer Hr4013C
054	234286-6	Drukveer 11Mm Hr4013C
055	326273-0	Balansgewicht Hr4013C
056	234286-6	Drukveer 11Mm Hr4013C
057	213325-5	O-Ring 19
058	142289-5	Houder Hr4013C
059	265995-6	Tapschroef 4X18 P
060	454326-6	Verstelknop Hr4013C
061	318988-3	Krukashuiskap Hr4013C
062	454339-7	Controlle Plaat Hr4013C
063	454340-2	Glijplaat Hr4013C
064	234284-0	Drukveer 4Mm Hr4013C
065	454345-2	Krukasgeleider Hr4013C
066	213262-3	O-Ring 18
067	424556-3	Filterkap Hr4013C
068	443182-9	Filter Hr4013C
069	454319-3	Krukashuis Kap Hr4013C
070	911526-6	Schroef 4X16 A
071	424559-7	Afdichtring B Hr4013C
072	232280-2	Bladveer Hr4013C
073	454318-5	Verbindingsring Hr4013C*
074	911511-9	Kruiskopschroef M4X10
075	266041-8	Tapschroef 5X25 A
076	233603-7	Torsieveer 7 Hr4013C
077	454338-9	Verbindingsring Hr4013C
078	141953-5	Krukashuis Hr4013C
079	126290-8	Koppelbegrenzer Hr4013C
080	254239-9	Inlegspie 4 Hr4013C
081	227612-6	Tandwiel 7 Hr4013C
082	211232-6	Kogellager 6002Llu
083	141959-3	Koppelbegrenzer Hr4013C
084	324727-1	Kraagrevet 8Mm
085	210005-4	Kogellager 608Ddw A
086	253215-0	Sluitring 8X14X0,5 Mm
087	961004-6	Borgring S-8
088	326271-4	Krukas Hr4013C
089	211332-2	Kogellager 6004Llu Hr4010C A

Partdrawing for HR4013C - Pagina 1

Nr.	Part nr.	Name
090	961060-6	Borgring S-20
091	227772-4	Tandwiel 37 Hr4013C
093	253180-3	Sluitring 10
094	424558-9	Afdichtring A Hr4013C
095	141955-1	Tandwielhuis Hr4013C
096	213231-4	Keerring 10 Hr4500C
097	331596-3	Bus 12 Hr4500C
098	211137-0	Kogellager 6201Llu Hm0860C
099	253744-3	Sluitring 12
100	513888-4	Anker 220-240V Hr4013C
101	681650-6	Isolatiering Hr4000C
102	210005-4	Kogellager 608Ddw A
103	267721-9	Veerring 15 Bts130
104	266568-8	Met.Schroef Ck 5X80Mm
105	454329-0	Keerplaat Hr4013C
106	625758-6	Veld Hr4010C A
107	632E31-7	Koolborstelhouder Hr4013C A
108	197245-0	Koolborstel CB351 HR3011FC P
109	454348-6	Beschermring Hr4013C
110	265999-8	Tapschroef 4X25 P
111	454316-9	Motorhuis Hr4013C
112	240146-2	Waaier 76 Hr4013C
113	941151-9	Sluitring 6X12Mm A
114	931303-0	Zeskantmoer M6 P
115	454328-2	Waaierdeksel Hr4013C
116	265995-6	Tapschroef 4X18 P
117	695123-3	Netsnoer 2X1.50 4.0Mtr A
118	682560-0	Kabeltule 10
119	419024-9	Klemstripbasis Hr4010C
120	265995-6	Tapschroef 4X18 P
121	687169-3	Trekontlaster Hp1621
122	265995-6	Tapschroef 4X18 P
123	620200-2	Toerenregelcircuit Hr4013C
124	265995-6	Tapschroef 4X18 P
125	632B52-1	Draadboom Hr4013C
126	454346-0	Lens Hr4013C
127	265999-8	Tapschroef 4X25 P
128	253194-2	Sluitring 5
129	257813-2	Bus 9 Hr4013C
130	454320-8	Handgreepbasis Hr4013C
131	266041-8	Tapschroef 5X25 A
133	454343-6	Stofafz. Aansl. A Hr4013C
134	234283-2	Drukveer 18,5Mm Hr4013C*
135	454344-4	Stofafz. Aansl. B Hr4013C
136	424557-1	Stofkap Hr4013C
137	454321-6	Handgreep Hr4013C

Partdrawing for HR4013C - Pagina 1

Nr.	Part nr.	Name
138	265999-8	Tapschroef 4X25 P
139	454332-1	Schakelknop A Hr4013C
140	234285-8	Drukveer 7Mm Hr4013C
141	454327-4	Schakelaarhandel Hr4013C
142	268309-8	Pen Hr4013C
143	154626-1	Schakelaar Houder Hr4010C
144	650678-5	Schakelaar Hr4013C
145	454323-2	Handgreepdeksel Hr4013C
146	265995-6	Tapschroef 4X18 P
147	234281-6	Drukveer 6Mm Hr4013C
148	632A83-4	Schakelaar Hr4013C
149	454336-3	Schakelknop C Hr4013C
150	187692-3	Schakelaar Huis Hr4013C
151	911526-6	Schroef 4X16 A
152	187692-3	Schakelaar Huis Hr4013C
153	234282-4	Drukveer 12Mm Hr4013C*