GARDENA Hauswasserautomat 6000/6E LCD Art.-Nr. 1760

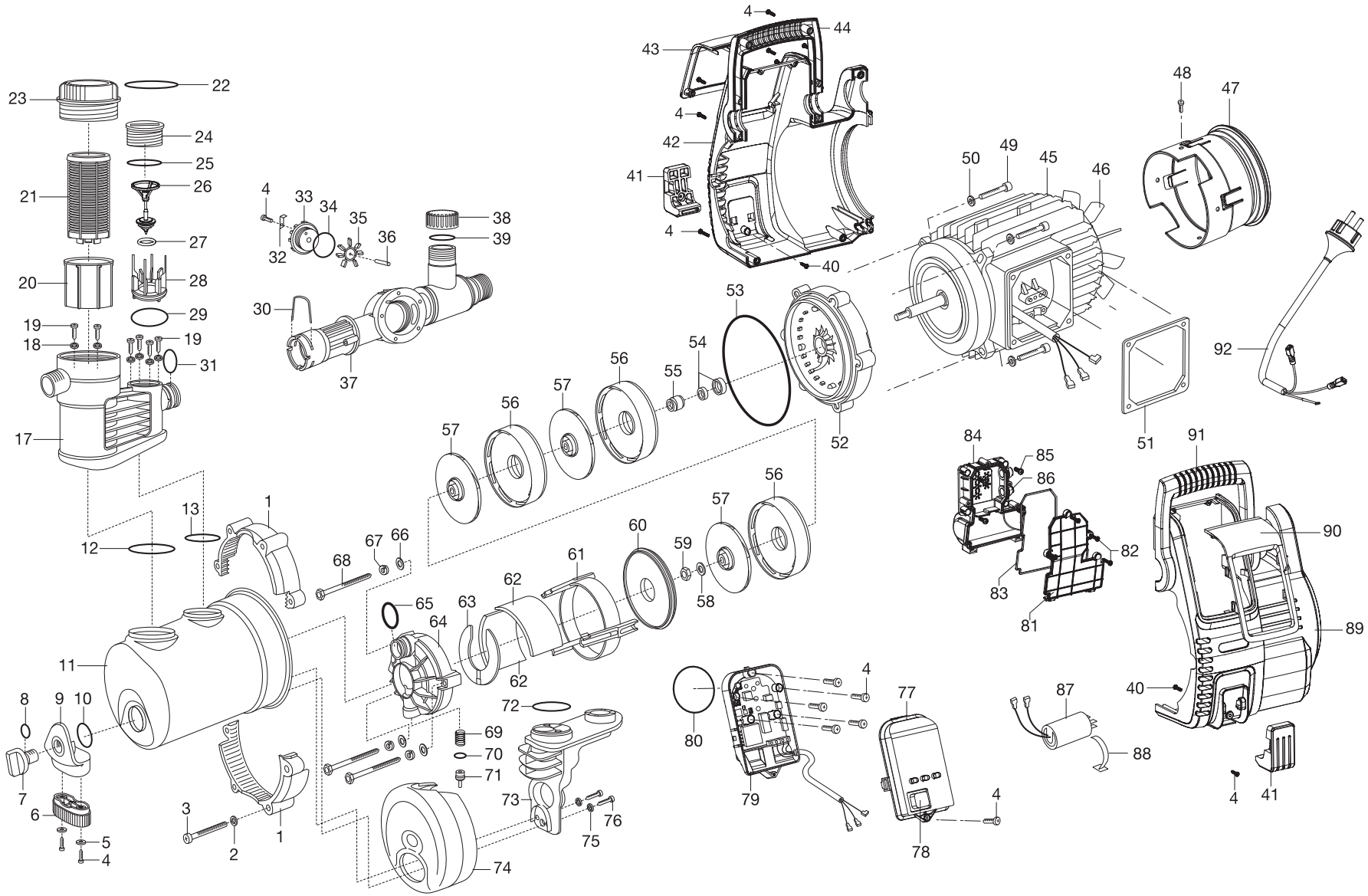

Bild Nr. Picture No.	Ersatzteil-Nr. Spare Part No.		Bezeichnung	Description	Désignation
Art. 1760			**Premium Hauswasserautomat 6000/6E LCD Inox**	**Premium Electronic Pressure Pump 6000/6E LCD inox**	**Station de pompage 6000/6E inox LCD Premium**
1	1736-00.900.01		Spannring	Straining ring	Anneau tendeur
2	1732-00.900.36		Scheibe M8	Washer M8	Disque M8
3	1732-00.900.04		Schraube M8x65	Screw M8x65	Vis M8x65
4	1760-00.900.01		Schraube 3,5x20	Screw 3,5x20	Vis 3,5x20
5	1758-00.900.01		U-Scheibe	Washer	Disque
6	1757-00.900.30		Puffer, vorne schwarz	Buffer, front black	Butée, avant noir
7	1732-00.900.02		Verschlussschraube, rot	Locking screw, red	Bouchon de fermeture á vis, rouge
8	1757-00.900.31		O-Ring 12x3	O-ring 12x3	Joint torique 12x3
9	1760-00.900.02		Pufferträger	Buffer support	Support de amortisseur
10	1760-00.900.03		O-Ring	O-ring	Joint torique
11	1760-00.900.04		Pumpendeckel inox	Pump cap inox	Couvercle de pompe inox
12	1760-00.900.05		O-Ring 40x3,1	O-ring 40x3,1	Joint torique 40x3,1
13	1736-00.900.04		O-Ring 41x4	O-ring 41x4	Joint torique 41x4
14	1760-00.900.06		Sicherungsring	Locking ring	Circlip
17	1736-00.900.05		Filtergehäuse	Filter case	Carter de filtre
18	1740-00.900.05		U-Scheibe	Washer	Disque
19	1736-00.900.25		Schraube ST4,7x16	Screw ST4,7x16	Vis ST4,7x16
20	1732-00.900.06		Becher, weiß	Can, white	Gobelet, blanc
21	1732-00.900.07		Filter 0,45 mm	Filter 0,45 mm	Filtre 0,45 mm
22	1757-00.900.07		O-Ring 68x4	O-ring 68x4	Joint torique 68x4
23	1757-00.900.08		Filterdeckel, transparent	Filter cap, transparent	Couvercle de filtre, transparent
24	1732-00.900.01		Verschlusskappe	Sealing cap	Capuchon de fermeture
25	1732-00.900.38		O-Ring 41x3,55	O-ring 41x3,55	Joint torique 41x3,55
26	1760-00.900.07		Rückschlagventil, kpl.	Non-return valve, cpl.	Clapet anti-retour, cpl.
27	1757-00.900.09		O-Ring 20x4	O-ring 20x4	Joint torique 20x4
28	1760-00.900.08		Ventilsitz	Valve seating	Siège de soupape
29	1736-00.900.29		O-Ring 39x3,55	O-ring 39x3,55	Joint torique 39x3,55
30	1732-00.900.41		Klammer	Clamp	Clip de fixation
31	1732-00.900.39		O-Ring 25x4,2	O-ring 25x4,2	Joint torique 25x4,2
32	1732-00.900.42		Halter	Retainer	Support
33	1732-00.900.20		Sensordeckel	Sensor cap	Couvercle de sonde
34	1732-00.900.21		O-Ring 47,5x3,55	O-ring 47,5x3,55	Joint torique 47,5x3,55
35	1734-00.900.01		Impeller	Impeller	Impeller
36	1734-00.900.02		Achse	Axle	Axe
37	1758-00.900.15		Druckschaltergehäuse	Housing for electric manometer switch	Logement d'interrupteur manométrique
38	1758-00.900.12		Verschlusskappe	Sealing cap	Capuchon de fermeture
39	1732-00.900.23		O-Ring 22x3,5	O-ring 22x3,5	Joint torique 22x3,5
40	1758-00.900.08	#	Schraube ST3,5x14	Screw ST3,5x14	Joint torique ST3,5x14
41	1758-00.900.07		Fuß	Foot	Pied
42	1760-00.900.09	#	Gehäuse rechts, schwarz	Housing right, black	Carter droite, noir
43	1760-00.900.10	#	Gehäuseabdeckung rechts, silber	Cover right, silver	Couvercle droite, argentin
44	1758-00.900.11		Griff, rechts	Handle, right	Poignée, droite
46	1758-00.900.06	#	Lüfter	Ventilator	Ventilateur
47	1758-00.900.18	#	Lüftergehäuse	Fan housing	Enveloppe de ventilateur
48	1758-00.900.17	#	Schraube M4x8	Screw M4x8	Vis M4x8
53	1736-00.900.28		O-Ring 160x6,7	O-ring 160x6,7	Joint torique 160x6,7
54	1760-00.901.00		Gegenring, kpl	Opposite ring, cpl.	Contre-anneau, cpl.
55	1758-00.900.04		Gleitringdichtung kpl.	Axial face seal, cpl.	Garniture d'étanchéité, cpl.
56	1736-00.900.31		Turbinenaufnahme	Turbine admission	Logement de turbine
57	1736-00.900.30		Turbine	Turbine	Turbine
58	1736-00.900.09	#	U-Scheibe	Washer	Disque
59	1736-00.900.10		Schraube M6x12	Screw M6x12	Vis M6x12
60	1736-00.900.32		Impellerdeckel	Impeller cap	Couvercle de impeller
61	1760-00.900.11		Turbinenhalter	Holder for turbine	Support pour tubine
62	1736-00.900.13		Druckkompensator	Pressure compensator	Compensateur de pression
63	1736-00.900.14		Druckkompensator	Pressure compensator	Compensateur de pression
64	1736-00.900.15	#	Ansaugventilgehäuse	Suction valve housing	Carter de soupape d'aspiration
65	1760-00.900.12		O-ring 26x2,4	O-ring 26x2,4	Joint torique 26x2,4
66	1736-00.900.16		Sicherungsring	Locking ring	Circlip
67	1736-00.900.17		U-Scheibe M5	Washer M5	Disque M5
68	1736-00.900.18		Schraube ST4,7x158	Screw ST4,7x158	Vis ST4,7x158
69	1736-00.900.19		Feder	Spring	Ressort
70	1760-00.900.13		O-Ring 12x3,55	O-ring 12x3,55	Joint torique 12x3,55
71	1736-00.900.21		Saugventil	Suction valve	Soupape d'aspiration
72	1760-00.900.14		O-Ring 51x4	O-ring 51x4	Joint torique 51x4
73	1736-00.900.24		Halterung	Retainer	Crochet
74	1736-00.900.22		Druckkompensator	Pressure compensator	Compensateur de pression
75	1740-00.900.05		U-Scheibe	Washer	Disque
76	1736-00.900.25		Schraube 4,7x16	Screw 4,7x16	Vis 4,7x16
77	1760-00.900.15	#	Schalterabdeckung	Switch cover	Couvercle de interrupteur
78	1757-00.900.35	#	Schalter	Switch	Interrupteur
79	1760-00.900.16	#	Platine	Control unit	Platine
80	1732-00.900.32		O-Ring 49x3,55	O-ring 49x3,55	Joint torique 49x3,55
81	1758-00.900.22	#	Abdeckung	Cover	Couvercle
82	1759-00.900.04	#	Schraube ST3,6x16	Screw ST3,6x16	Vis ST3,6x16
83	1758-00.900.23	#	Dichtung	Washer	Joint
84	1758-00.900.27	#	Gehäuse	Housing	Carter
85	1707-00.900.16	#	Schraube ST4,2x14	Screw ST4,2x14	Vis ST4,2x14
87	1759-00.900.05	#	Kondensator 25µF/450V	Capacitor 25 µF / 450V	Condensateur 25 µF / 450V
88	1758-00.900.24	#	Halteclip	Clamp	Clip de fixation
89	1760-00.900.17	#	Gehäuse links, schwarz	Housing left, black	Carter gauche, noir
90	1760-00.900.18	#	Gehäuseabdeckung links, silber	Cover left, silver	Couvercle gauche, argentin
91	1758-00.900.16		Griff, links	Handle, left	Poignée, gauche
92	1758-00.900.19		Netzkabel	Mains lead	Cordon d'alimentation
	1732-00.901.00		Drehgriff + Einlegeblatt	Turning handle + Addition sheet	Poignée rotative + Feuille intercalaire
			Nur die aufgeführten Teile sind lieferbar!	Only the mentioned spare parts are available!	Seules les pièces indiquées sont disponibles!

Achtung!! Die mit „ # " gekennzeichneten Ersatzteile dürfen ausschliesslich von einer Elektrofachkraft nach Vorgabe des Herstellers unter Berücksichtigung der gesetzlichen Vorschriften ersetzt werden.

Attention!! Those with „ # " of marked spare parts may be replaced exclusively from an electrical specialist to default of the manufacturer with consideration of the laws.

Attention!! A la demande du fabriquant et conformément aux instructions légales, les pièces détachées marquées d'un „ # " doivent être remplacées exclusivement par des techniciens spécialisés.