Partdrawing for DPB182Z - Bandzaag

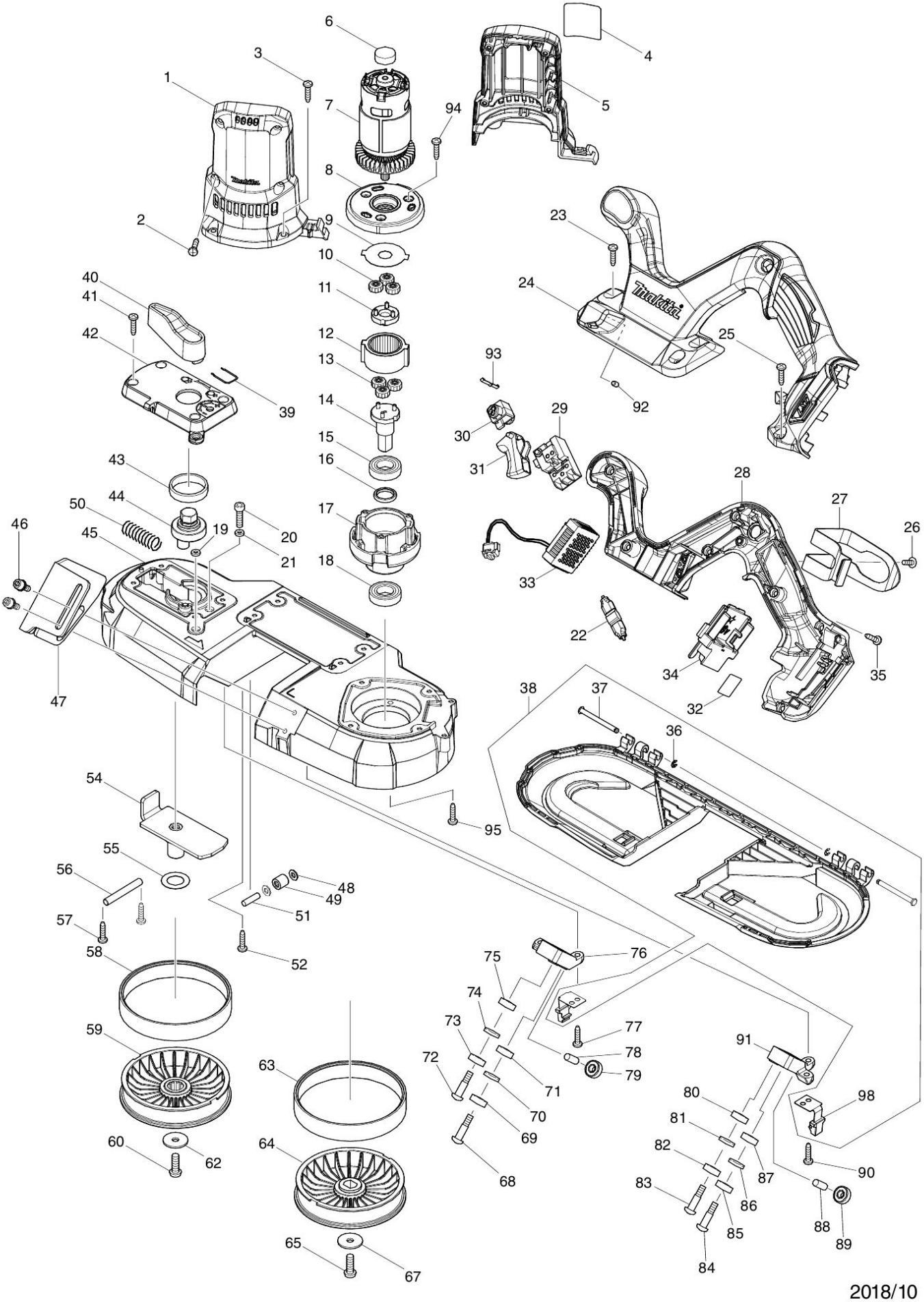

Partdrawing for DPB182Z - Bandzaag

Nr.	Part nr.	Name
001	187711-5	Motorhuis Dpb181
002	266326-2	Tap Schroef 4X18mm P
003	266034-5	Tapschroef Ct4X16 A
004	855M88-1	Naamplaat DPB182
005	187711-5	Motorhuis Dpb181
006	421940-3	Kap Dbp181D
007	629400-1	DC Motor 18V DPB182
008	454650-7	Motorhuisdeksel Dpb181*
009	267855-8	Borgring Dpb181*
010	227331-4	Tandwiel 14 Dpb181
011	144386-3	Tandwiel 7 Dpb181 A
012	227332-2	Tandwiel 36 Dpb181
013	226900-8	Tandwiel 14 DPB182 P
014	140J06-7	As DPD182
015	211242-3	Kogellager 6902Zz 6413 P
016	257348-3	Ring 15Mm Dpb181*
017	319793-1	Tandwielhuis DPB182
018	211242-3	Kogellager 6902Zz 6413 P
019	262130-7	Urethaan Ring 4 An711
020	265382-9	Zeskantbout M5X20 2704
021	262130-7	Urethaan Ring 4 An711
023	266034-5	Tapschroef Ct4X16 A
024	187763-6	Handgreep set DPB182
024C10	252126-6	Borgmoer M4X7Mm Mt070
024C20	263005-3	Rubber Pen 6 AC320H P
025	266034-5	Tapschroef Ct4X16 A
028	187763-6	Handgreep set DPB182
028C10	252126-6	Borgmoer M4X7Mm Mt070
028C20	263005-3	Rubber Pen 6 AC320H P
029	650705-8	Schakelaar Tg73Bdc-1
030	419504-5	Vastzetknop Dpb181
031	454651-5	Schakelaarhandel Dpb181*
032	855M95-4	Label serienr DPB182
033	632L42-4	Controller DPB182 P
033C10	654208-4	Kabelschoen A
033C20	654069-2	Aansluiting Motor Bo4555/56/65
034	643874-2	Aansluitunit Dhp483
035	266326-2	Tap Schroef 4X18mm P
036	961017-7	Stopring E-3 A
037	256689-4	Pen 4 3901
038	197975-3	Deksel Dpb181 A
039	231955-0	Borgveer 12
040	272230-5	Vergrendelhefboom 5903R
041	266034-5	Tapschroef Ct4X16 A
042	459084-9	Schakelplaat DPB182
043	214408-4	Glijlager 30 Dpb181*

Partdrawing for DPB182Z - Bandzaag

Nr.	Part nr.	Name
044	326351-6	Stelas Dpb181*
045	140J09-1	Zaaghuis DPB182
045C10	424736-1	Spons Dpb181
045C20	263005-3	Rubber Pen 6 AC320H P
046	922218-2	Inbusbout Ck M5X14Mm DCU180 P
047	346728-9	Aanslagplaat Dpb181
048	267010-2	Sluitring 5
049	212199-1	Naaldlager 510
050	234313-9	Drukveer 9Mm Dpb181*
051	256155-1	Pen 5
052	266034-5	Tapschroef Ct4X16 A
054	162564-3	Stelplaat DPB182
055	267164-5	Platte Ring 15 Bo6031
056	268241-6	Pen 6 Hm1317C
057	266034-5	Tapschroef Ct4X16 A
058	424589-8	Rubber Ring Dpb181
059	140J07-5	Wiel A DPB182
060	265484-1	Inbusbout M6X17
062	267173-4	Ring 6 LF1000 P
063	424589-8	Rubber Ring Dpb181
064	459087-3	Wiel B DPB182
065	265484-1	Inbusbout M6X17
067	267173-4	Ring 6 LF1000 P
068	251337-0	Schroef M5
069	210084-2	Kogellager 629Zz A
070	267214-6	Sluitring 6Mm A
071	210084-2	Kogellager 629Zz A
072	251337-0	Schroef M5
073	210084-2	Kogellager 629Zz A
074	267214-6	Sluitring 6Mm A
075	210084-2	Kogellager 629Zz A
076	319400-6	Boven Steun DPD182
077	266034-5	Tapschroef Ct4X16 A
078	256033-5	Pen 6
079	210084-2	Kogellager 629Zz A
080	210084-2	Kogellager 629Zz A
081	267214-6	Sluitring 6Mm A
082	210084-2	Kogellager 629Zz A
083	251337-0	Schroef M5
084	251337-0	Schroef M5
085	210084-2	Kogellager 629Zz A
086	267214-6	Sluitring 6Mm A
087	210084-2	Kogellager 629Zz A
088	256033-5	Pen 6
089	210084-2	Kogellager 629Zz A
090	266034-5	Tapschroef Ct4X16 A

Partdrawing for DPB182Z - Bandzaag

Nr.	Part nr.	Name
091	319074-3	Onder Steun Dpb181
092	263002-9	Rubber Pen 4 6413 A
093	232201-4	Bladveer Pv7000C
094	266034-5	Tapschroef Ct4X16 A
095	266034-5	Tapschroef Ct4X16 A
098	161427-0	Haak Voor Wieldeksel Dpb181