Partdrawing for M4301 - Pagina 1

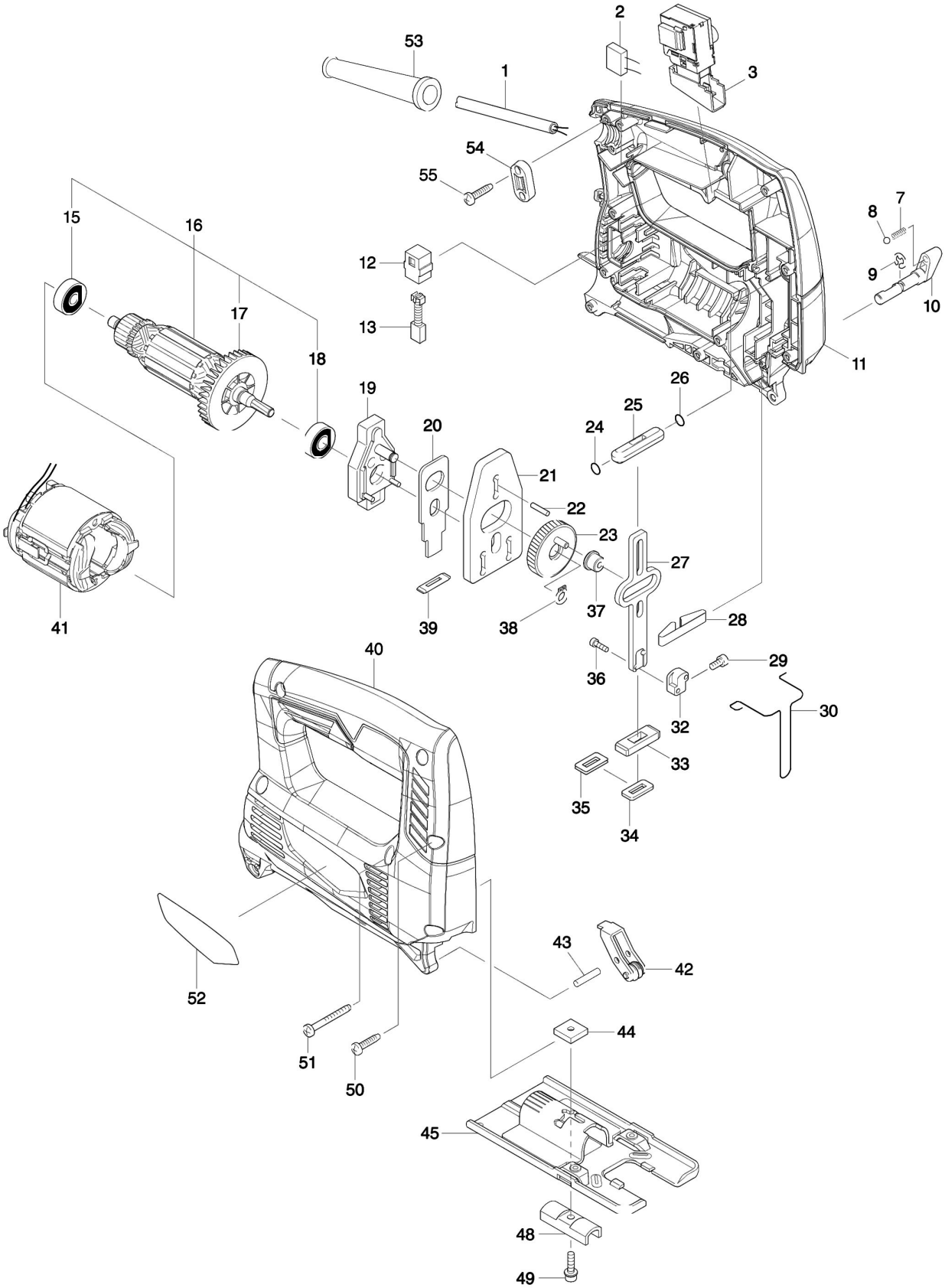

Partdrawing for M4301 - Pagina 1

Nr.	Part nr.	Name
001	665383-1	Netsnoer 2X1.00 2.2Mtr A
002	645239-4	Condensator 4329 A
003	650633-7	Schakelaar Mt431
007	231314-8	Drukveer 4 A
008	216008-6	Stalen Kogel 4 A
009	961011-9	Stopring E-4
010	272267-2	Handel 19 Mt431
011	183E28-4	Motorhuis Set M4301
011A	263002-9	Rubber Pen 4 6413 A
012	643552-4	Koolborstelhouder Bo3711 A
013	191627-8	Koolborstel Set Cb-64 P
015	210050-9	Kogellager 627Zz A
016	510187-5	Anker MT431 P
017	241881-5	Waaier 52 6821 A
018	210005-4	Kogellager 608Ddw A
019	152600-3	Lagerhuis 4324
020	344683-9	Drukplaat Mt431
021	344614-8	Balansplaat Mt431
022	256254-9	Pen 3 4323
023	153260-4	Tandwiel 4324
024	213038-8	O-Ring 5
025	313082-6	Zaagasgeleiding 4323
026	213038-8	O-Ring 5
027	344613-0	Zaagas 4323
028	232183-0	Bladveer 4324
029	922107-1	Inbusbout m4x8mm ck P
030	323748-0	Beschermveer 4323
032	313140-8	Gereedschaphouder 4329
033	313086-8	Zaagasgeleider 4324
034	423307-1	Sponsrubber Afdichting 4323
035	344686-3	Borgplaat 4324
036	266177-3	Inbusbout M3X10
037	257683-9	Borgkraag 4323
038	961022-4	Borgring S-6 DGP180 A
039	416703-0	Stofafdichting 4324
040	183E28-4	Motorhuis Set M4301
040A	263002-9	Rubber Pen 4 6413 A
041	633733-8	Veld 240V Mt431*
042	158392-2	Neuswiel 4329
043	256117-9	Pen 4
044	343540-8	Zoolklemplaat 4320
045	163397-9	ZOOLPLAAT STAAL 4323 P
048	344685-5	Klemplaat Voor Zool 4324
049	922128-3	Inbusbout M4X16
050	265995-6	Tapschroef 4X18 P
051	266351-3	Schroef 4X35 A

Partdrawing for M4301 - Pagina 1

Nr.	Part nr.	Name
052	852A95-3	Naamplaat M4301
053	682502-4	Kabeltule 8-85 A
054	687124-5	Klemstrip 9555Nb/Bo3711 A
055	265995-6	Tapschroef 4X18 P