Makita Service Information / Model: 4329

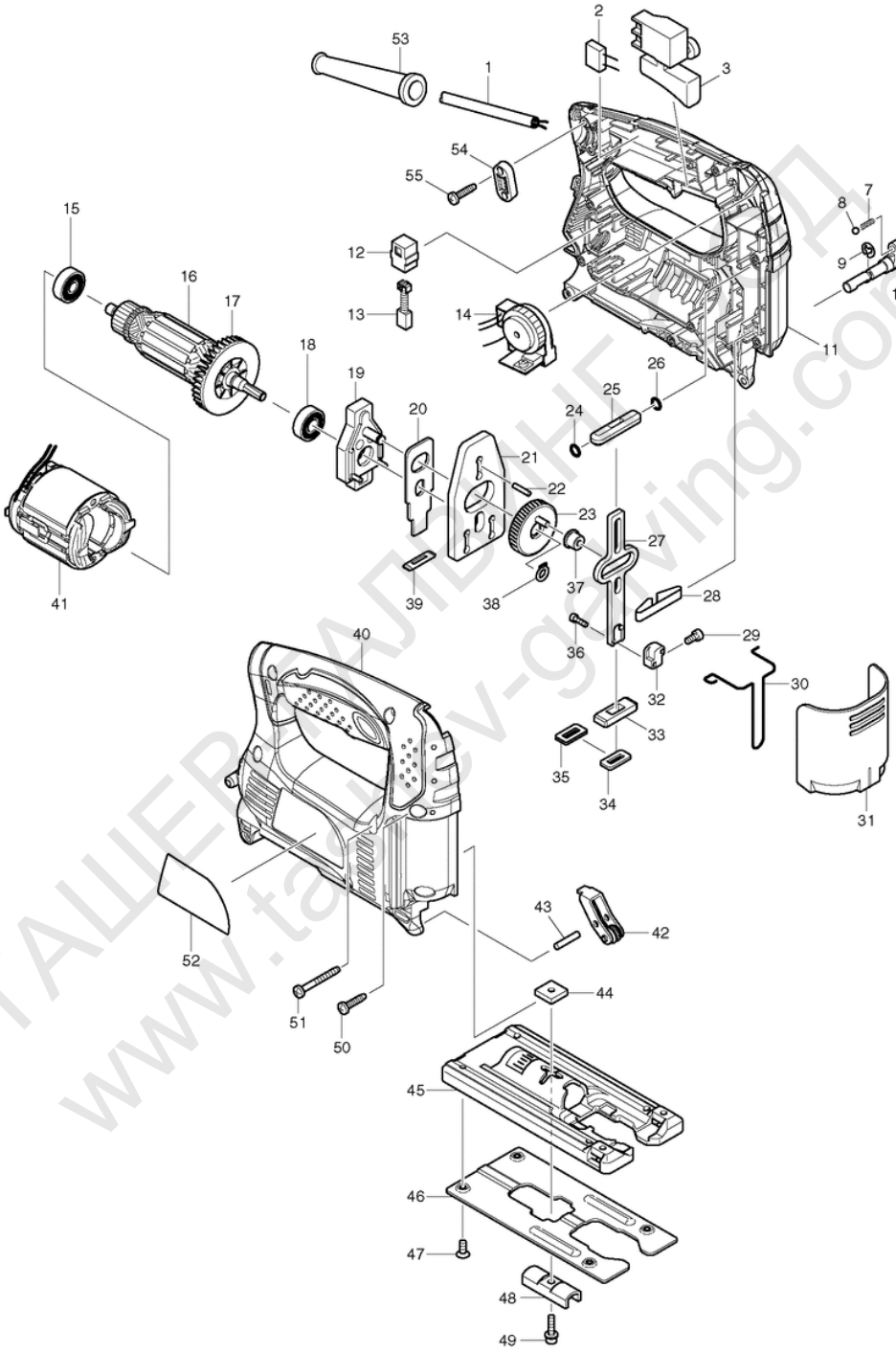

ТАШЕВ САЛДАНЕ ЕООД
www.tashev-gerving.com

POS	Bestell-Nr.	Artikelbeschreibung	Stk.
1	665383-1	KABEL 1.0-2-2.0 HP1630/1631K	1
2	645239-4	KONDENSATOR 4326-4329	1
3	651286-5	SCHALTER SGEL206C-5	1
7	233151-6	DRUCKFEDER 4	1
8	216008-6	STAHLKUGEL 4 FS2300-6300	1
9	961011-9	SPERRING E-4	1
10	272239-7	Pendelhubhebel 4324/4328/4329	1
11	188338-4	Motorgehäuse r+l 4328/4329	1
11		*** INC. 40	
12	643562-1	KOHLENHALTER 5-8 f. CB64 neu	2
12.2	643552-4	KOHLENHALTER 5-8 f. CB64	2
13	191627-8	KOHLEN CB-64 (=CB 56,57)	1
14	631777-2	Regelelektronik 4327-4329	1
15	210025-8	KUGELLAGER 627LLB	1
16	515718-5	ANKER 4322-4324 4326-4329	1
16		*** INC. 15,17,18	
17	241881-5	LÜFTERRAD 52 6821/4322/4323/	1
18	210005-4	KUGELLAGER 608DDW HM3541FC	1
19	152600-3	LAGERGEHÄUSE 4324/4328/4329	1
20	344683-9	EXZENTERPLATTE 4324/4328/4329	1
21	344614-8	PENDELPLATTE 4322-4329	1
22	256254-9	STIFT 3 6830/4322-4329	1
23	153260-4	ZAHNRAD 4324/4328/4329	1
24	213038-8	O-RING 5 4322-4329	1
25	313082-6	STÖSSELFÜHRUNG 4322-4329	1
26	213038-8	O-RING 5 4322-4329	1
27	344613-0	STÖSSEL 4322-4329	1
28	232183-0	BLATTFEDER 4324/4328/4329	1
29	922107-1	INBUSSCHRAUBE M4x8	1
30	323748-0	SCHUTZDRAHT 4322-4329	1
31	416476-5	STAUBDECKEL 4322-4329	1
32	313140-8	SÄGEBLATTHALTER 4326-4329	1
33	313086-8	STÖSSELFÜHRUNG 4324/4328/4329	1
34	423307-1	URETHAN DICHTUNG 4322-4329	1
35	344686-3	DICHTUNGSPLATTE 4324/4328/4329	1
36	266177-3	INBUSSCHRAUBE M3x10	2
37	257683-9	ANTRIEBSHÜLSE 4322-4329	1
38	961002-0	SEEGERING S-6	1
39	416703-0	STAUBSCHUTZPLATTE 4324/4328-29	1
40	188338-4	Motorgehäuse r+l 4328/4329	1

TOOLEBI KERAMIK GOH
www.toolebi-keramik.com

POS	Bestell-Nr.	Artikelbeschreibung	Stk.
40		*** INC. 11	
41	633658-6	FELD 4326-4329	1
42	158392-2	Führungsrolle kpl 4328/4329	1
43	256117-9	STIFT 4 4324/4340CT-4351FCT/	1
44	343540-8	HALTER 4320/4322-4329	1
45	317796-9	GRUNDPLATTE 4329	1
46	345441-6	Gleitplatte 4329	1
47	912107-9	SENKKOPFSCHRAUBE M4x8	4
48	344685-5	KLEMMPLATTE 4324/4328/4329	1
49	922128-3	Inbusschr M4x16 neu HM3541FC	1
50	265995-6	SELBSTSCHN.SCHRA 4x18 BO5030	9
51	266053-1	SELBSTSCHNEID. SCHRAUBE 4x35	1
52	863970-2	TYPENSCHILD 4329	1
53	682569-2	KABELSCHUTZ 8-85	1
53.2	682502-4	KABELSCHUTZ 8-85 HP1641	1
54	687124-5	KABELKLEMMPLATTE RP0900	1
54.2	687052-4	KABELKLEMMPLATTE	1
55	265995-6	SELBSTSCHN.SCHRA 4x18 BO5030	2
1001	792538-6	5 STK. STICHSÄGEBLATT B-10	1
1001.2	A-85628	5 STK. STICHSÄGEBLATT B-10*** AEPD-010/96	1
1002	783201-2	INBUSSCHLÜSSEL 3	1

ТАШЕВ-ГАЛВИНГ ООД
www.tashev-galving.com