ВИБРАЦИОННА ШЛИФОВАЩА
PSS 200 AC 3 603 C40 100

SIS DVD 01/11

3 603 C40 100
Stand ~~08-01~~
Issue 10-03-26

Fig. /Abb. 1

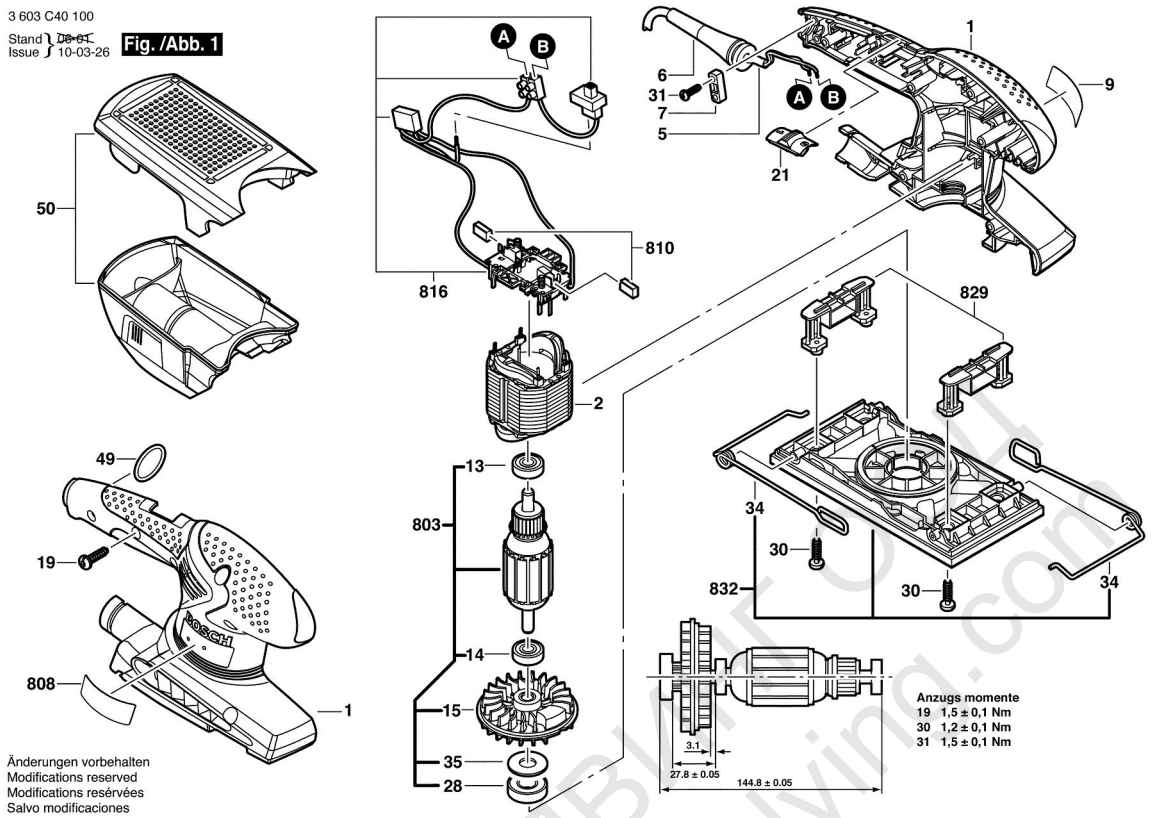

Änderungen vorbehalten
Modifications reserved
Modifications reservées
Salvo modificaciones

Моля, обърнете внимание: ремонтите, измененията и изпитването трябва да бъдат извършвани професионално.
Трябва да бъдат спазвани указанията за безопасност съгласно IEC, EN, VDE, AFNOR и други валидни в съответната страна
Правата за технически изменения и изменения на цената запазени. Информацията за продуктите и цените / ценовите групи се

Състояние: 03.2.2006

Поз.	Бр	Каталожен №	Обозначение	Указания/предшествие	PG	
1	1	2 609 000 418	ЧЕРУПКА НА	ЗЕЛЕНО	29	T
2	1	2 609 000 623	КАБЕЛНА ОБУВКА	230V .	28	T
5	1	2 604 460 260	ЗАХРАНВАЩ КАБЕЛ	EU 2,7m 2 x 0,75mm l	26	T
6	1	2 609 002 019	НАКРАЙНИК ЗА	.	13	T
7	1	2 601 035 004	ДЪРЖАЧ НА КАБЕЛ	.	11	T
9	1	2 609 000 521	ФИРМЕНА	PSS 200 AC .	15	T
13	2	2 600 905 078	РАДИАЛЕН	.	19	T
14	2	2 600 905 052	РАДИАЛЕН	8x22x7MM .	20	T
15	1	2 609 000 355	ВЕНТИЛАТОР	.	22	T
19	7	2 603 490 022	ВИНТ С ОБЛА	M 4x16 .	10	T
21	1	2 609 000 362	ПЛЪЗГАЧ НА	.	11	T
28	1	2 600 905 045	РАДИАЛЕН	2 RS,C4 .	25	T
30	4	2 603 490 021	ВИНТ С ОБЛА	4x12 .	10	T
31	2	2 609 000 697	ВИНТ С ОБЛА	.	10	T
34	2	2 609 000 376	ПРИТИСКАЩА	.	11	T
35	1	2 609 003 061	КЕЧЕ	.	00	T
49	1	2 609 001 762	O-Ring	.	10	T
50	1	2 609 000 356	ПРАХОУЛОВИТЕЛН	.	25	T
803	1	2 609 000 868	Anker	230V .	35	T
808	1	2 609 000 534	ТАБЕЛКА	.	15	T
810	1	2 610 391 290	ЧЕТКИ-КОМПЛЕКТ	220-240V .	21	T
816	1	2 609 000 871	ЧЕТКОДЪРЖАЧ	.	28	T
829	1	2 609 000 874	ВИБРИРАЩ КРАК	.	18	T
832	1	2 609 000 876	ОСНОВНА ПЛОЧА	.	29	T

Поз.	Бр	Каталожен №	Обозначение	Указания/предшествие	PG	

TEBTAJBHF GmbH
www.tashfv.galvina.com