Makita Service Information / Model: 9404

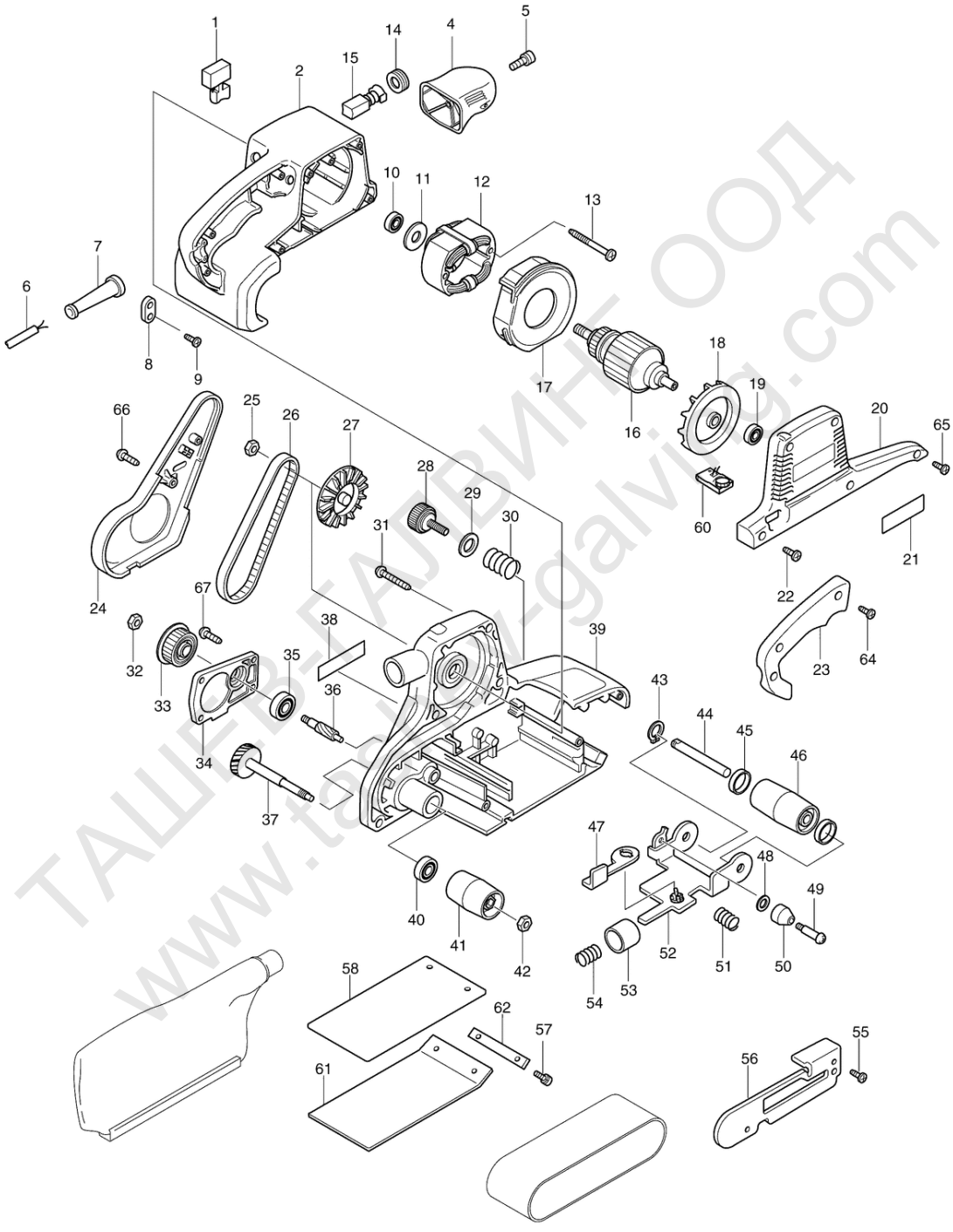

ТАШЕВ-ГАЛВИНГ ООД
www.tashev-galving.com

POS	Bestell-Nr.	Artikelbeschreibung	Stk.
1	651284-9	SCHALTER SGEL115CDY-6	1
2	151743-8	MOTORGEHÄUSE 9404/9920/9903	1
4	417049-7	GRIFF 9404/9920/9903	1
5	266173-1	SELBSTSCHN.SCHRAUBE 5x30HM1213	1
6	666240-6	POWER SUPPLY CORD 1.5-2-4.0	1
6.2	665890-4	KABEL 1.0-2-4.0	1
7	682503-2	KABELSCHUTZ 8-90 HT-345	1
7.2	682540-6	KABELSCHUTZ 9.3-90	1
8	687063-9	KABELKLEMMPLATTE HT-345	1
8.2	687052-4	KABELKLEMMPLATTE	1
9	265995-6	SELBSTSCHN.SCHRA 4x18 BO5030	2
10	211088-7	KUGELLAGER 6000DDW	1
11	681649-1	ISOLIERSCHEIBE 681649-1	1
12	523404-4	FELD 9404/9920/9903	1
13	266056-5	SELBSTSCHN.SCHRA 5x45 HM3541	2
14	643750-0	KOHLENKAPPE	2
15	191963-2	KOHLEN CB-303	1
16	513339-7	ANKER 9404/9920/9903	1
16		*** INC. 10,11,18,19	
17	417050-2	LUFTABLEITPLATTE 417050-2	1
18	240026-2	LÜFTERRAD 75 9404/9920/9903	1
19	210023-2	KUGELLAGER 627DDW BHR241	1
20	417048-9	Motordeckel 9404/9920	1
21	819001-5	ETIKETTE " M A K I T A "	1
22	265995-6	SELBSTSCHN.SCHRA 4x18 BO5030	4
23	417051-0	GRIFFSCHALE 9404/9920/9903	1
24	417052-8	RIEMENSCHUTZ 9404/9920/9903	1
25	252153-3	MUTTER M6-10 252153-3	1
26	225084-9	RIEMEN 6-330 9404/9920/9903	1
27	241663-5	LÜFTERRAD 76 9404/9920/9903	1
28	251815-0	STELLSCHRAUBE M6x25	1
29	253707-9	SCHEIBE 16	1
30	231225-7	DRUCKFEDER 16 231225-7	1
31	266050-7	SELBSTSCHNEID. SCHRAUBE 4x30	5
32	931402-8	MUTTER M8 BHR241	1
33	222156-1	ANTRIEBSROLLE 9404/9920/9903	1
34	317273-1	GETRIEBEDECKEL 9404/9920/9903	1
35	211092-6	KUGELLAGER 629DDW	1
35.2	210078-7	KUGELLAGER 629DDW neu	1
35.3	211092-6	KUGELLAGER 629DDW	1

TALLEBERG MOTOR GMBH
www.tallebergmotor.com

POS	Bestell-Nr.	Artikelbeschreibung	Stk.
36	226520-8	ZAHNRAD 10 9404/9920/9903	1
37	151755-1	ZAHNRAD 39 9404/9920/9903 kpl.	1
38	852039-7	TYPENSCHILD 9404	1
39	151748-8	SCHLEIFGEHÄUSE 9404	1
40	211088-7	KUGELLAGER 6000DDW	1
41	162217-4	ANTRIEBSROLLE 9404/9920/9903	1
42	252154-1	MUTTER M8-13 252154-1	1
43	961052-5	SEEGERING S-12	1
44	323932-7	ROLLENACHSE 9404	1
45	253922-5	ABDECKKAPPE 12 253922-5	2
46	151754-3	SPANNROLLE 9404	1
47	344823-9	HEBEL 9404/9920/9903	1
48	267731-6	ABDECKKAPPE 267731-6	1
49	265059-6	ANSATZSCHRAUBE M4 265059-6	1
50	416417-1	ROLLE 9910/9911/9404/9903	1
51	233249-9	DRUCKFEDER 7 9404/9920/9903	1
52	151745-4	ROLLENTRÄGER 9404	1
53	267746-3	ABDECKKAPPE 17 267746-3	1
54	233250-4	DRUCKFEDER 12 9404/9920/9903	1
55	266034-5	SELBSTSCHNEID. SCHRAUBE 4x16	2
56	344822-1	SCHUTZDECKEL 9404/9920	1
57	911116-5	SCHRAUBE M4x12 911116-5	2
57.2	911117-3	SCHRAUBE M4x12 UB1101	2
58	193202-6	KORKPLATTE 9404 verpackt	1
60	631380-9	REGELELEKTRONIK 9404/9920/9903	1
61	193201-8	GRAPHITPLATTE 9404 verpackt	1
62	344849-1	BLATTFEDER 9404	1
64	265995-6	SELBSTSCHN.SCHRA 4x18 BO5030	3
65	266034-5	SELBSTSCHNEID. SCHRAUBE 4x16	1
66	266034-5	SELBSTSCHNEID. SCHRAUBE 4x16	1
67	266034-5	SELBSTSCHNEID. SCHRAUBE 4x16	4
1001	122591-2	STAUBSACK KPL. 9404/9920/9903	1
1002	794135-4	ABRASIVE BELT 100X610 WA80	1
5001	654532-5	Kontaktklemme 1P RP0900	1
5002	645105-5	KONDENSATOR	1

WEB-TABWEL.04
www.tabwel.com