Makita Service Information / Model: 9032

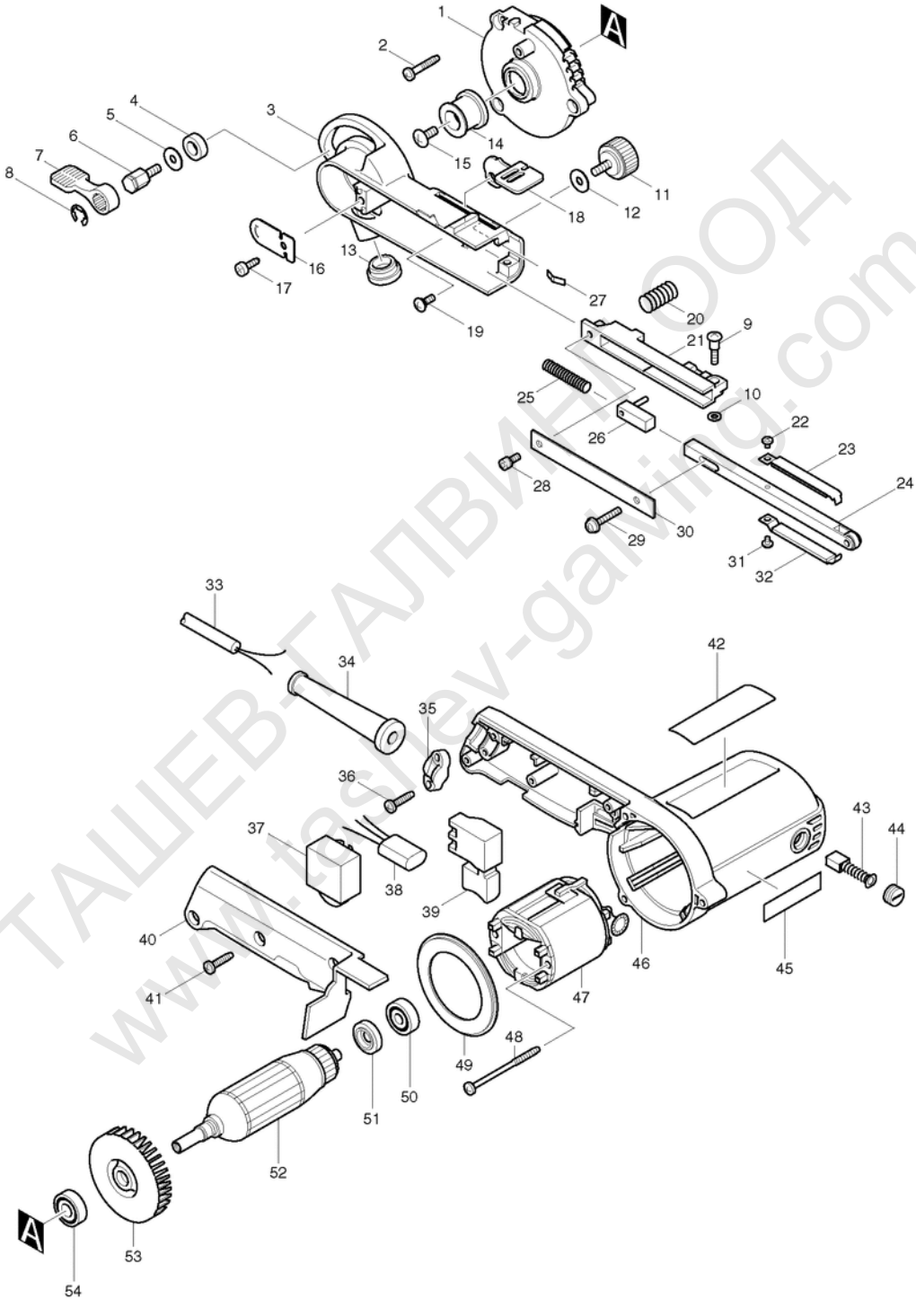

ТАШЕВ-ТАЛВИНГ ООД
www.tashev-galving.com

POS	Bestell-Nr.	Artikelbeschreibung	Stk.
1	317523-4	Lagerschild 9032	1
2	265999-8	SELBSTSCHNEID. SCHRAUBE 4x25	3
3	153308-2	Rollendeckel 9032	1
4	257249-5	RING 8 9032	1
5	253807-5	SCHEIBE 5 HM1213C	1
6	265494-8	6-KANTSCHRAUBE M5x13 9032	1
7	272229-0	HEBEL 40	1
8	961014-3	SPERRING E-8	1
9	265090-2	SCHRAUBE M4x20 9032	1
10	941052-1	BEILAGSCHEIBE 4	1
11	265751-4	Knopf-Schraube M5x13 9032	1
12	253807-5	SCHEIBE 5 HM1213C	1
13	421198-4	KAPPE 4103DW/4190DW/4191DWA	1
14	317522-6	ANTRIEBSROLLE 9032	1
15	265092-8	Bundschraube M5x12 9032	1
16	345196-3	Schutzdeckel 9032/LS1440	1
17	266026-4	SELBSTSCHNEID. SCHRAUBE 4x12	1
18	345197-1	HEBEL 9032	1
19	265028-7	SCHRAUBE M4x11 265028-7	1
20	233333-0	DRUCKFEDER 10 9032	1
21	317525-0	ARMHALTER 9032	1
22	265040-7	SCHRAUBE M3x4 9032	1
23	153314-7	Auflageschuh 9 9032	1
24	153310-5	ARM 9 9032	1
25	233332-2	DRUCKFEDER 6 9032	1
26	153312-1	Armspanner 9032	1
27	232185-6	BLATTFEDER 1050DWA/9032	1
28	922111-0	INBUSSCHRAUBE M4x10	1
29	911138-5	SCHRAUBE M4x20	1
30	345195-5	Armdeckel 9032	1
31	265040-7	SCHRAUBE M3x4 9032	1
32	153314-7	Auflageschuh 9 9032	1
33	666066-6	POWER SUPPLY CORD 1.0-2-2.5	1
33.2	665394-6	KABEL 1.0-2-2.5 9566CR/CVR	1
34	682502-4	KABELSCHUTZ 8-85 HP1641	1
35	687063-9	KABELKLEMMPLATTE HT-345	1
35.2	687052-4	KABELKLEMMPLATTE	1
36	265995-6	SELBSTSCHN.SCHRA 4x18 BO5030	2
37	631185-7	REGELELEKTRONIK 9031/9032	1
37.2	631677-6	REGELELEKTRONIK 9031/32 neu	1

TOPEBI PEMMODA
www.topmowing.com

POS	Bestell-Nr.	Artikelbeschreibung	Stk.
38	645209-3	KONDENSATOR	1
39	651263-7	SCHALTER SGEL206C 9031/9032	1
40	415635-8	GRIFFSCHALE 9031/9032	1
41	265995-6	SELBSTSCHN.SCHRA 4x18 BO5030	3
42	853483-1	TYPENSCHILD 9032	1
43	191940-4	KOHLEN CB-411	1
44	643550-8	KOHLENKAPPE 5-8 f CB-50,51,52	2
45	819063-3	ETIKETTE " M A K I T A "	1
46	159747-4	MOTORGEHÄUSE 9031/9032	1
47	599347-2	FELD 9032	1
48	266052-3	SELBSTSCHNEID. SCHRAUBE 4x60	2
49	415634-0	LUFTABLEITPLATTE 9031/9032	1
50	210023-2	KUGELLAGER 627DDW BHR241	1
51	681614-0	ISOLIERSCHEIBE 681614-0	1
52	517389-4	ANKER 9032	1
52		*** INC. 50,51,53,54	
53	241884-9	LÜFTERRAD 60 9032/TW0350	1
54	210005-4	KUGELLAGER 608DDW HM3541FC	1
1001	A-34469	10Stk. Schleifb. 9x533mm K80	1
1002	122652-8	Absaugadapter 9032	1

ТАШЕВ-ГАЛВИНГ ООД
www.tashev-galving.com