Makita Service Information / Model: SA7000C

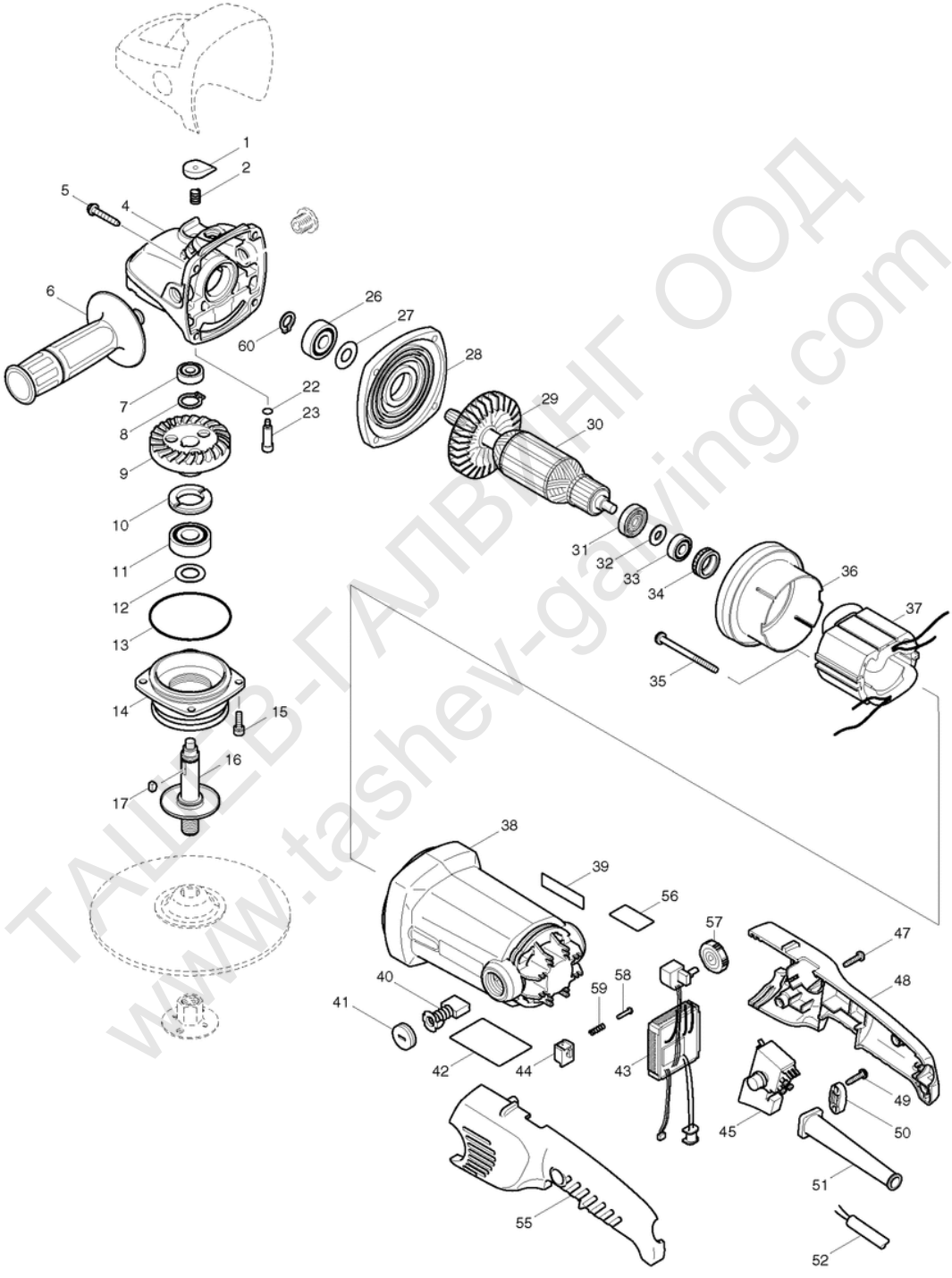

ТАШЕВ-ГАЛВАНИНГ ООД
www.tashev-galving.com

POS	Bestell-Nr.	Artikelbeschreibung	Stk.
1	418517-3	KAPPE GA7010C/9010C/SA7000C	1
2	231037-8	DRUCKFEDER 7	1
4	317752-9	GETRIEBEGEHÄUSE GA7010C/9010C/	1
5	266173-1	SELBSTSCHN.SCHRAUBE 5x30HM1213	4
6	152539-0	SEITL.GRIFF 36 9047-9069/F/S	1
7	211031-6	KUGELLAGER 608LLB	1
7.2	210043-6	BALL BEARING 608LLB	1
8	961055-9	SEGERRING S-15 HP1641	1
9	227460-3	ZAHNRAD 43 SA7000C	1
10	285809-3	LAGERHALTERING 9218SB/DA6301/	1
11	211228-7	KUGELLAGER 6202DDW	1
12	267215-4	SCHEIBE 15 BTW/BTD200SH/GA70	1
13	213720-9	O-RING 67 HM1203C/AN911H	1
14	317754-5	LAGERSCHILD GA7010C/9010C/SA7	1
15	922221-3	INBUSSCHRAUBE M5x16 922221-3	4
16	153785-8	SPINDEL GA7010C/9010C/SA7000C	1
17	254011-9	KEIL 4	1
22	213026-5	O-RING 7 4191D/GA7010C/9010C/S	1
23	256483-4	Ansatzstift 7 GA7010C/9010C/SA	1
26	211106-1	KUGELLAGER 6201LLB	1
27	253759-0	SCHEIBE 12 JN/JS3200/2012NB/	1
28	317753-7	GETRIEBEGEHÄUSEDECKEL GA7010C/	1
29	240070-9	LÜFTERRAD 76 GA7010C/9010C/SA7	1
30	513574-7	ANKER SA7000C	1
30		*** INC. 29,31-33	
31	681660-3	ISOLIERSCHEIBE PV7000C/GA7010C	1
32	267281-1	SCHEIBE 8 GA7010C/9010C/SA70	1
33	210005-4	KUGELLAGER 608DDW HM3541FC	1
34	421720-7	GUMMIRING 22 5604R/5704R/GA7	1
35	266029-8	SELBSTSCHNEID. SCHRAUBE 5x65	2
36	418528-8	LUFTABLEITPLATTE SA7000C	1
37	625708-1	FELD SA7000C	1
38	183778-1	MOTORGEHÄUSE GA7010C/9010C/SA	1
38		*** INC. 39	
39	819063-3	ETIKETTE " M A K I T A "	2
40	191957-7	KOHLEN CB-204	1
41	643700-5	KOHLENKAPPE 7x22	2
42	860298-9	NAME PLATE SA7000C	1
43	631600-1	REGELELEKTRONIK SA7000C	1
44	418518-1	Distanzstück GA7010C/9010C/SA	1

TALIEB-TAIBMHF OOD
www.tashev-galving.com

POS	Bestell-Nr.	Artikelbeschreibung	Stk.
45	650213-9	SCHALTER TG71ARS SA7000C	1
47	265995-6	SELBSTSCHN.SCHRA 4x18 BO5030	4
48	183784-6	SCHALTERGEHÄUSE r+l SA7000C	1
48		*** INC. 55	
48.2	183784-6	SCHALTERGEHÄUSE r+l SA7000C	1
48.2		*** INC. 55	
49	265995-6	SELBSTSCHN.SCHRA 4x18 BO5030	2
50	687052-4	KABELKLEMMPLATTE	1
51	682573-1	KABELSCHUTZ 10 GA7010C/JR3050T	1
52	665865-3	KABEL 1.0-2-2.5 N5900B/TD101	1
55	183784-6	SCHALTERGEHÄUSE r+l SA7000C	1
55		*** INC. 48	
55.2	183784-6	SCHALTERGEHÄUSE r+l SA7000C	1
55.2		*** INC. 48	
56	816814-5	ETIKETTE SA7000C	1
57	271420-7	EINSTELLSCHEIBE 28 SA7000C	1
58	255058-6	NIETE 2 9227CB/SA7000C	1
59	233002-3	DRUCKFEDER 3 T1022DW/9227CB/S	1
60	961052-5	SEEGERING S-12	1
1001	224515-5	Orig. Flanschmutter M14x48	1
1002	265136-4	Rundkopfschraube M14x10 SA7000	2
1003	418529-6	Führungsdeckel SA7000C	1
1004	743012-7	Orig. Gummiteller ohne Flansch	1
1005	782407-9	STIRNLOCHSCHLÜSSEL 35 GERADE	1

ТАШЕВ-ГАЛВИНГ ООД
www.tashev-galving.com