Makita Service Information / Model: PW5000CH

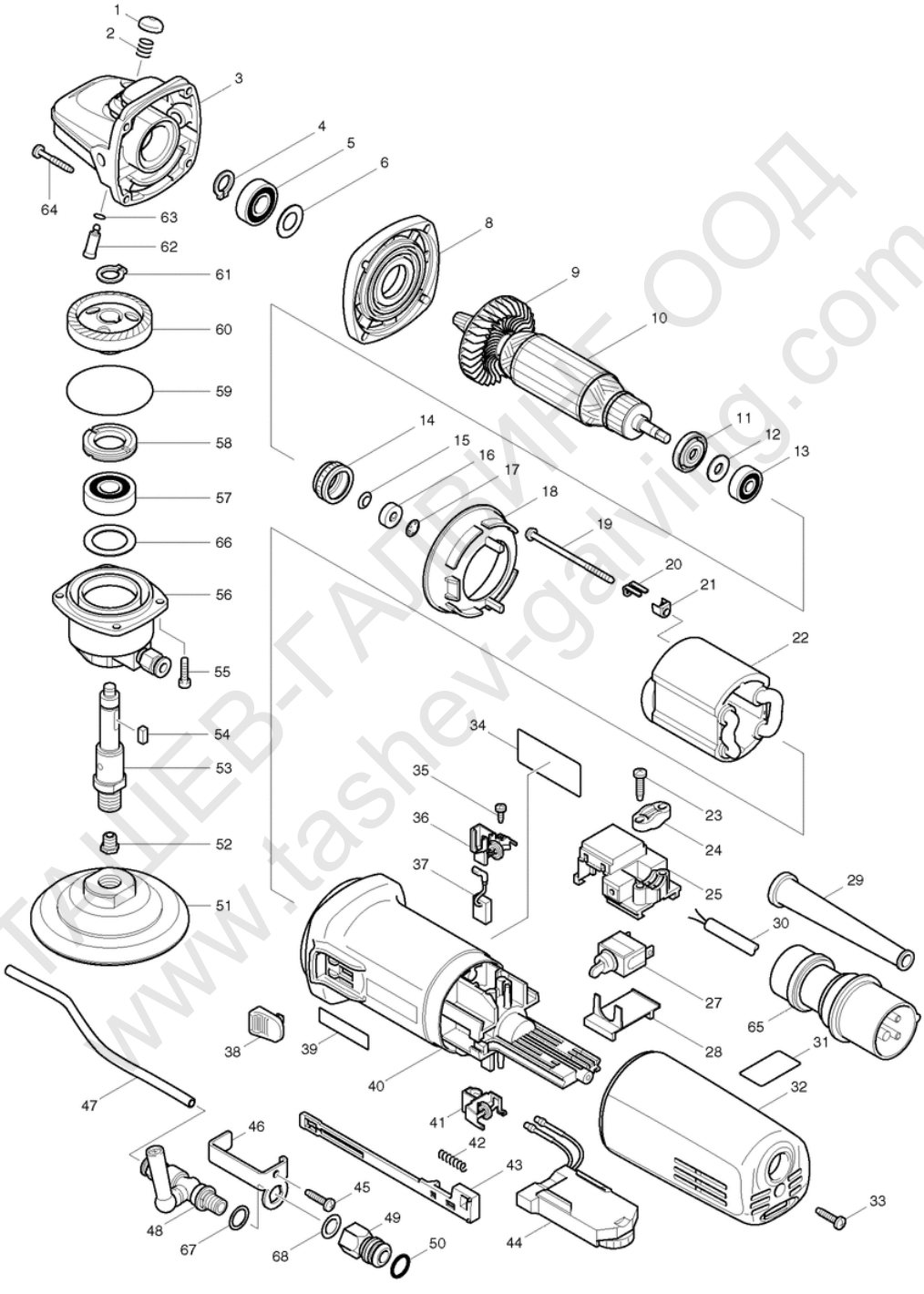

ТАШЕВ-ГАЛВИНГ ООД
www.tashev-galving.com

POS	Bestell-Nr.	Artikelbeschreibung	Stk.
1	417236-8	KAPPE	1
1.2	418067-8	KAPPE neu	1
2	233072-2	DRUCKFEDER 8	1
3	153718-3	Getr.Gehäuse 9562-Ser./SG1250	1
3.2	153488-4	Getr.Gehäuse 9562-Ser./SG1250	1
4	961052-5	SEEGERING S-12	1
5	210105-0	KUGELLAGER 60001LLU PW5000CH	1
6	253084-9	SCHEIBE 12 HM3541FC	1
8	317359-1	GETRIEBEGEHÄUSEABDECKUNG	1
9	240033-5	LÜFTERRAD 57	1
10	515268-0	Anker PW5000CH	1
10		*** INC. 9,11,12,13	
11	681656-4	ISOLIERSCHEIBE	1
12	253823-7	SCHEIBE 7 BHR241	1
13	210027-4	KUGELLAGER 627DDW	1
14	421738-8	LABYRINTH-GUMMIRING 22	1
15	267756-0	KLEMMSCHEIBE 6	1
16	688117-5	Magnethülse	1
17	259039-2	SCHEIBENSPERRE 4340CT-4351FCT	1
18	413076-2	LUFTABLEITPLATTE	1
19	266258-3	SELBSTSCHNEID. SCHRAUBE 4x70	2
20	344871-8	Halter GD/9562-Serie/BO6040/H	2
21	417237-6	Isolierte Kappe	2
22	626548-0	FELD PW5000CH	1
23	265995-6	SELBSTSCHN.SCHRA 4x18 BO5030	2
24	687052-4	KABELKLEMMPLATTE	1
25	632945-0	Schalterblock	1
27	651418-4	SCHALTER ST115A-40	1
28	687113-0	Deckel	1
29	682566-8	KABELSCHUTZ HR2450/2440/2230/	1
30	665937-4	KABEL 1.0-2-5.0	1
31	816398-3	ETIKETTE PW5000CH	1
32	418453-3	MOTORGEHÄUSEDECKEL PW5000CH	1
33	265995-6	SELBSTSCHN.SCHRA 4x18 BO5030	1
35	266256-7	SELBSTSCHNEID. SCHRAUBE 3x10	4
36	643765-7	KOHLENHALTER PW5000CH	1
37	191978-9	KOHLEN CB-318 (CB310)	1
38	417813-6	SCHALTERKNOPF 9562/65/66 etc	1
39	819080-3	ETIKETTE " M A K I T A "	1
40	183740-6	MOTORGEHÄUSE nur SG1250	1

ТОВЕБ Електроникс ЕООД
www.tobew-electronics.com

POS	Bestell-Nr.	Artikelbeschreibung	Stk.
40		*** INC. 39	
40.2	418512-3	MOTORGEHÄUSE neuer	1
41	643805-1	KOHLENHALTER PW5000CH	1
42	233071-4	DRUCKFEDER 4	1
43	417186-7	SCHALTERSCHIEBER 9564-66-Serie	1
44	631700-7	REGELELEKTRONIK PW5000CH	1
45	265995-6	SELBSTSCHN.SCHRA 4x18 BO5030	1
46	345372-9	Halteplatte PW5000CH	1
47	245031-4	Schlauch PW5000CH	1
48	154649-9	VENTIL PW5000CH	1
49	331669-2	Schlauchverbinder PW5000CH	1
50	213107-5	O-RING 12 JR3000/V/2702/2704	1
51	743080-0	SCHLEIFPLATTE 100mm PW5000CH	1
52	324407-9	Anschluss PW5000CH	1
52.2	325967-4	Anschluss PW5000CH neu	1
53	324409-5	SPINDEL PW5000CH	1
54	254202-2	KEIL 4	1
55	265490-6	INBUSSCHRAUBE M4x16 neu	4
56	153717-5	LAGERGEHÄUSE PW5000CH	1
57	211129-9	KUGELLAGER 6201DDW neu	1
58	285841-7	Lagerhaltering 9562-9566C/CV	1
59	213673-2	O-RING 52 9562-Serie-9566CV	1
60	227455-6	TELLERRAD 38 PW5000CH	1
61	961052-5	SEEGERING S-12	1
62	256459-1	STIFT 9562-Serie, 9566C/CV/SG	1
63	213048-5	O-RING 6 9562-Serie-9566CV	1
64	266257-5	SELBSTSCHNEID.SCHRAUBE 4x28	4
65	655033-6	Stecker PW5000CH	1
66	267126-3	SCHEIBE 22	1
67	261128-1	GUMMISCHEIBE 12 PW5000CH	1
68	261127-3	TEFLONSCHEIBE 10 PW5000CH	1
68.2	261127-3	TEFLONSCHEIBE 10 PW5000CH	1
1001	152490-4	SEITL. GRIFF 36 (FÜR M8)	1
1002	265083-9	SCHRAUBE M8x11	2
1003	417322-5	Führungsdeck. 9565CVL/PW5000CH	1
1004	781008-0	SPANNSCHLÜSSEL 17	1

TABLEBALL-DOC
www.tablegaming.com