Продуктова информация
Характеристики

XCKP2118P16

Краен изключвател XCKP - thermoplastic roller lever - 1NC+1NO - snap - M16

Основни

Гама на продукта	OsiSense XC
Наименование на серия	Стандартен формат
Тип продукт или компонент	Краен изключвател
Съкратено наименование на устройството	XCKP
Дизайн на сензора	Compact A в съответствие с CENELEC EN 50047
Вид основа	Фиксиран
Тип глава	Въртяща глава
Материал	Пластмаса
Материал за основата	Пластмаса
Материал за глава	Zamak
Начин на монтаж	До тялото
Движение на главата	Въртящ
Вид оператор	Пружинно връщане на ролката Термопластична
Вид механизъм	Страничен 2 посоки
Брой полюси	2
Тип и състав на контактите	1 NC + 1 NO
Работа на контакта	Snap действие

Допълнителен

Следи	24/40 mm
Източник на превключване	C 30° cam
Електрическо свързване	Самозатягащи се клеми, clamping capacity: 1 x 0.34...2 x 1.5 mm²
Кабелен вход	1 entry tapped for M16 x 1.5 cable gland, cable outer diameter: 4...8 mm
Изолация на контакта	Zb
Вкл при положителен сигнал	C
Мин момент за отваряне	0.25 N.m
Минимален момент за изключване	0.1 N.m
Максимална скорост на механизма	1.5 m/s
Точност на повтаряне	0.1 mm on the tripping points C 1 милион работни цикъла
Обозначение на контактен блок	Q300, DC-13 (Ue = 250 V, Ie = 0.27 A) в съответствие с EN/IEC 60947-5-1 appendix A A300, AC-15 (Ue = 240 V, Ie = 3 A) , Ithe = 10 A в съответствие с EN/IEC 60947-5-1 appendix A
[Ue] Изолационно напрежение	500 V degree of pollution 3 в съответствие с IEC 60947-1 300 V в съответствие с UL 508 300 V в съответствие с CSA C22.2 No 14
Максимално съпротивление на клемите	<= 25 MOhm в съответствие с IEC 60255-7 категория 3
[Uimp] Устойчивост на импулсно напрежение	6 kV в съответствие с IEC 60664 6 kV в съответствие с IEC 60947-1
Защита от късо съединение	10 A от gG касета Предпазител
Електрическа устойчивост	5000000 цикъла, DC-13, 120 V, 4 W, operating rate: <= 60 cyc/mn, load factor: 0.5 в

& nbsp; & nbsp; & nbsp; Информацията, предоставена в тази документация, съдържа общи описания и/или технически характеристики на производителността на продуктите. Тази документация не е предназначена за заместител и не трябва да се използва за определяне на пригодността или надеждността на тези продукти за конкретни приложения на потребителите. Задължение на всеки такъв потребител или интегратор е да извърши подходящ и пълен анализ на риска, оценка и тестване на продуктите по отношение на съответното специфично приложение или използване. нито Schneider Electric Industries SAS, нито някоя от неговите филиали или дъщерни дружества, не носи отговорност или отговорност за злоупотреба с информацията, съдържаща се тук.

	съответствие с IEC 60947-5-1 appendix C 5000000 цикъла, DC-13, 24 V, 10 W, operating rate: <= 60 cyc/mn, load factor: 0.5 в съответствие с IEC 60947-5-1 appendix C 5000000 цикъла, DC-13, 48 V, 7 W, operating rate: <= 60 cyc/mn, load factor: 0.5 в съответствие с IEC 60947-5-1 appendix C
Механична издръжливост	10000000 цикъла
Широчина	31 mm
Височина	65 mm
Дълбочина	30 mm
Тегло на продукта	0.135 kg
Описание на клеморед ISO n°1	(13-14)NO (21-22)NC

Околна среда

Устойчивост на удар	50 gn (duration = 11 ms) в съответствие с IEC 60068-2-27
Устойчивост на вибрации	25 gn (f = 10...500 Hz) в съответствие с IEC 60068-2-6
Степен на защита IP	IP66 в съответствие с IEC 60529 IP67 в съответствие с IEC 60529
Степен на защита IK	IK04 в съответствие с EN 50102
Защита от токов удар	Клас II в съответствие с IEC 61140 Клас II в съответствие с NF C 20-030
максимална температура на околния въздух за работа	-25...70 °C
Температура на околния въздух за складиране	-40...70 °C
Защитни мерки	TC
Продуктови сертификати	CCC CSA UL
Стандарти	EN 60204-1 EN 60947-5-1 IEC 60204-1 IEC 60947-5-1 UL 508 CSA C22.2 No 14

Устойчивост на офертата

Статус на офертата за устойчиво развитие	Продукт Green Premium
RoHS (дата: YYWW)	Compliant - since 1002 - Schneider Electric declaration of conformity
REACh	Референцията не съдържа SVHC над прага

Dimensions

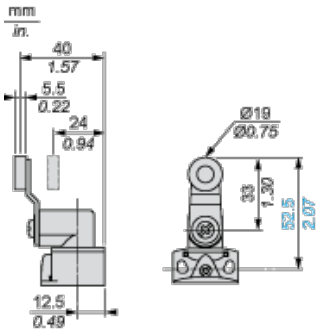

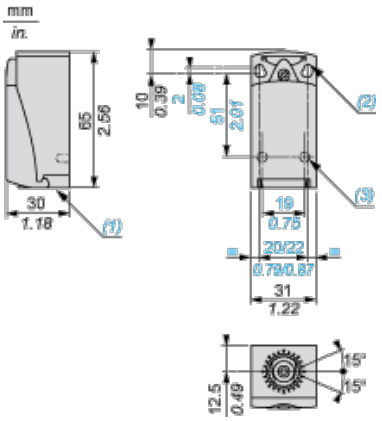

(1) Tapped entry for M16 x 1.5

(2) 2 elongated holes Ø 4.3 x 6.3 mm on 22 mm centres, 2 holes Ø 4.3 on 20 mm centres.

(3) 2 x Ø 3 holes for support studs, depth 4 mm.

Mounting with Cable Entry

Position of Cable Gland

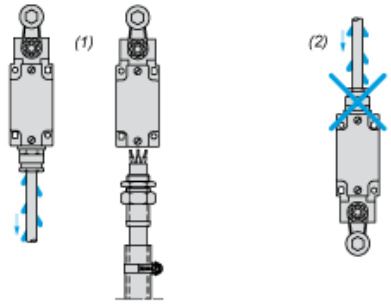

(1) Recommended

(2) To be avoided

Mounting with Rotary Heads and Levers

Type of Cam

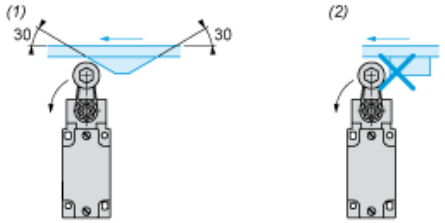

(1) Recommended

(2) To be avoided

Setting-up with Head ZCE01 and ZCE09

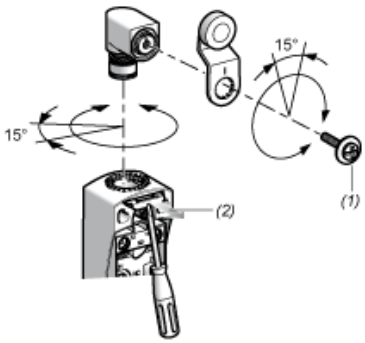

(1) Tightening torque (Min : 1) (Max : 1.5)

(2) Tightening torque (Min : 0.8) (Max : 1.2)

Wiring Diagram

2-pole NC + NO Snap Action

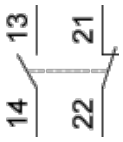

Characteristics of Actuation

Switch Actuation by 30° Cam

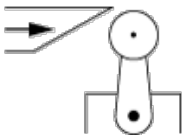

Functionnal Diagram

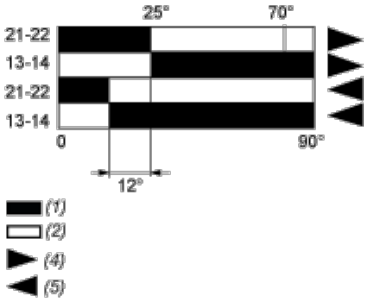

(1) Closed

(2) Open

(4) Tripping

(5) Resetting