# Технически характеристики

## Балансьор Tecna за окачване на инструменти 2.5 м, 8-10 кг, 9339

| Техническа характеристика | | |
|---|---|---|
| Каталожен номер | 9339 | |
| Вид на въжето | стомана | |
| Материал на тялото | алуминиева сплав | |
| Вид опаковка | кашон | |
| Капацитет | kg | 8-10 |
| Ход на въжето | mm | 2500 |
| Нето тегло | kg | 3.43 |
| Бруто тегло | kg | 3.70 |
| Размер на опаковката | mm | 304<br>186<br>100 |

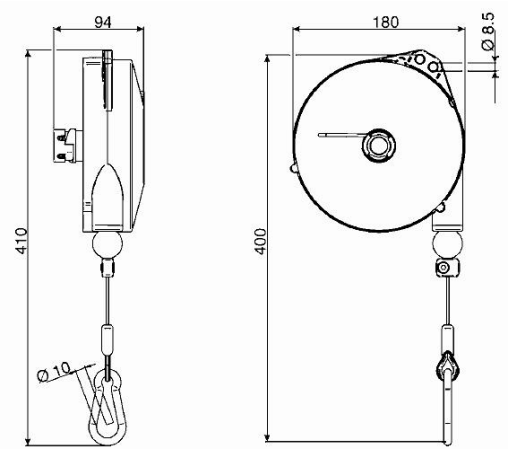

- ✓ Здрава конструкция, корпус от лят алуминий.
- ✓ Въже от неръждаема стомана.
- ✓ Регулируем капацитет.
- ✓ Спомагателно предпазно окачване.
- ✓ Предпазно устройство срещу падане на товара поради счупване на пружината (>3kg).
- ✓ Регулируемо устройство за ограничаване на хода.
- ✓ Водач на кабела от антифрикционен материал.
- ✓ Инертен пружинен барабан.
- ✓ Напръстник от полиамиди.

Продукт: Балансьор Tecna за окачване на инструменти 2.5 м, 8-10 кг, 9339
Категория: Балансьори за окачване на инструменти
Бранд: Tecna
Категория бранд: Балансьор Tecna