Технически характеристики

GRUNDFOS

Име на фирмата:
Създадено от:
Телефон:

Дата: 15.10.2025 г.

Описание	Стойност
Обща информация:	
Име на продукт:	ALPHA1 32-60 180
Продукт No.:	93074162
EAN номер:	5715467403886
Технически:	
Номинален дебит:	2.28 м³/ч
Номинален напор:	3.06 m
Максимален напор:	60 dm
Ориентация на главата на помпата:	9H
Температурен клас на флуида:	110
Одобрения:	CE,VDE
Модел:	D
Материали:	
Помпен корпус:	Чугун
	EN 1561 EN-GJL-150
	ASTM A48-150B
Работно колело:	Композит
	PES+30% GF
Инсталиране:	
Диапазон на околната температура:	0 .. 55 °C
Максимално работно налягане:	10 bar
Тип връзка:	G
Размер на връзката:	2 inch
Номинални налягания за тръбните връзки:	PN 10
Разстояние между входния и изходния фланец:	180 mm
Течност:	
Работен флуид:	Вода
Диапазон на температурата на течността:	-10 .. 110 °C
Избрана температура на течността:	60 °C
Плътност:	983.2 kg/m³
Електрич. данни:	
Минимална входна мощност - P1:	4 W
Power input P1:	45 W
Основна честота:	50 / 60 Hz
Номинално напрежение:	1 x 220-240 V
Минимална консумация на ток:	0.06 A
Максимална консумация на ток:	0.45 A
Степен на зашитеност (IEC 34-5):	IP44
Изолационен клас (IEC 85):	F
Термична защита:	Electronic
Други:	
Енергия (EEI):	0.20
Нетно тегло:	2.1 kg
Брутно тегло:	2.3 kg
Обем за спедиране:	0.004 m³

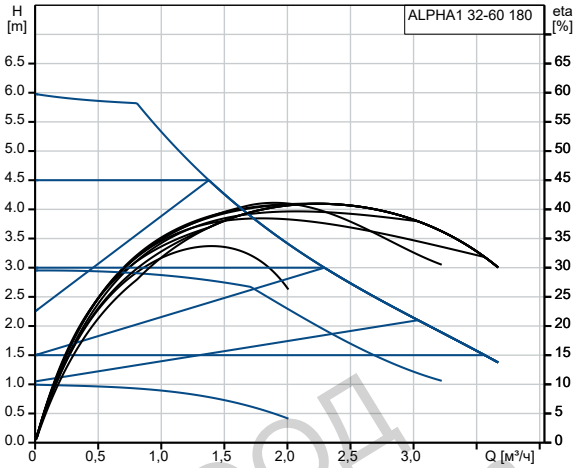

Изпомпвана течност = Вода
Температура на течността по време на работа = 60 °C
Плътност = 983.2 kg/m³

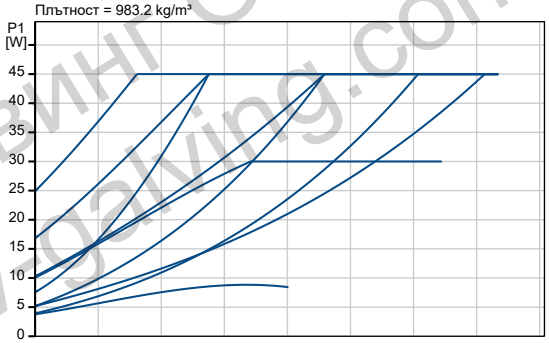

Ташев-Галвинг ООД
www.tashev-galving.com

Технически характеристики

Име на фирмата:
Създадено от:
Телефон:

Дата: 15.10.2025 г.

93074162 ALPHA1 32-60 180

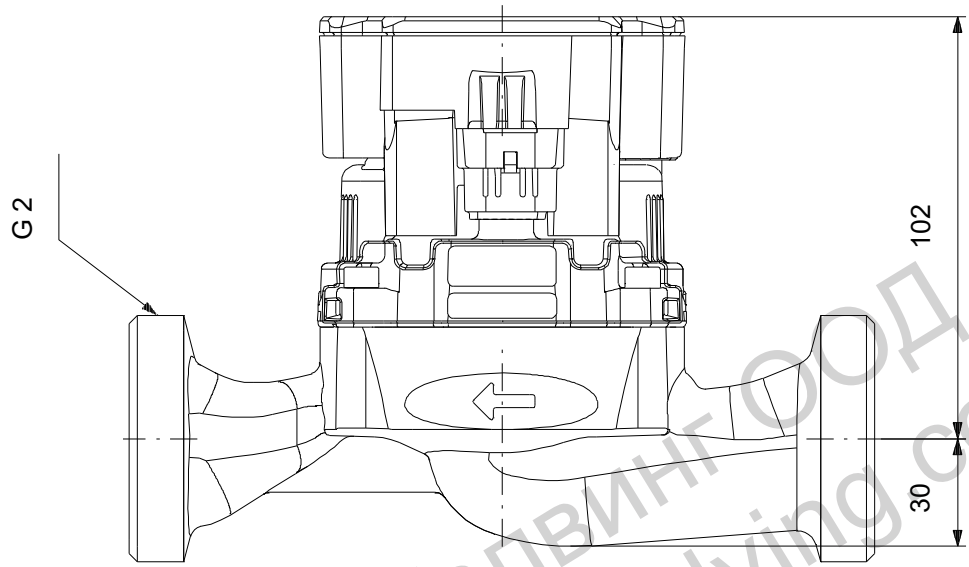

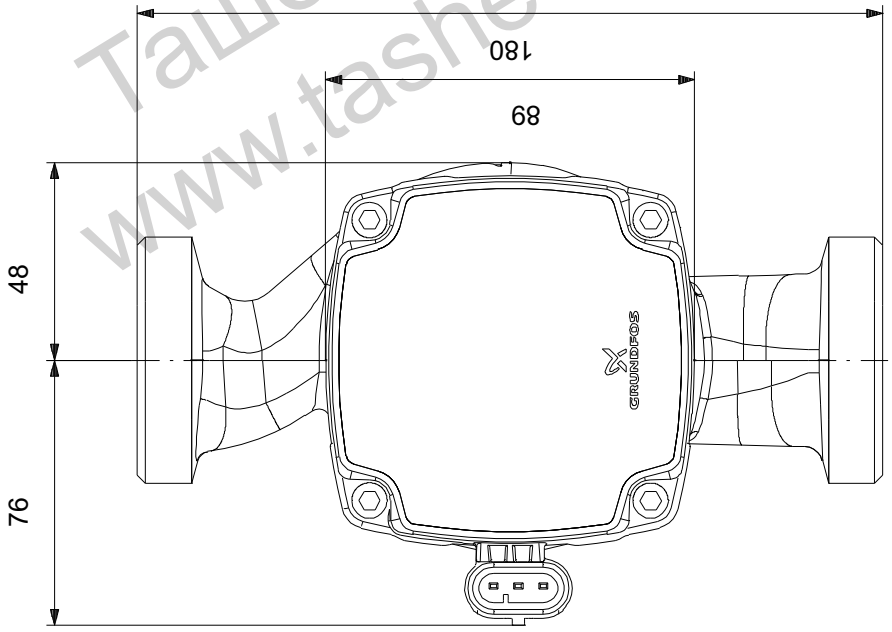

Ташев-Галвинг ООД
www.tashev-galving.com

Забележка! Всички стойности са в [mm], освен ако е посочено друго.
Опровержение: Този опростен оразмерителен чертеж не показва всички детайли.