Технически характеристики

Помпа центробежна едностъпална City Pumps ICn 200AM/160

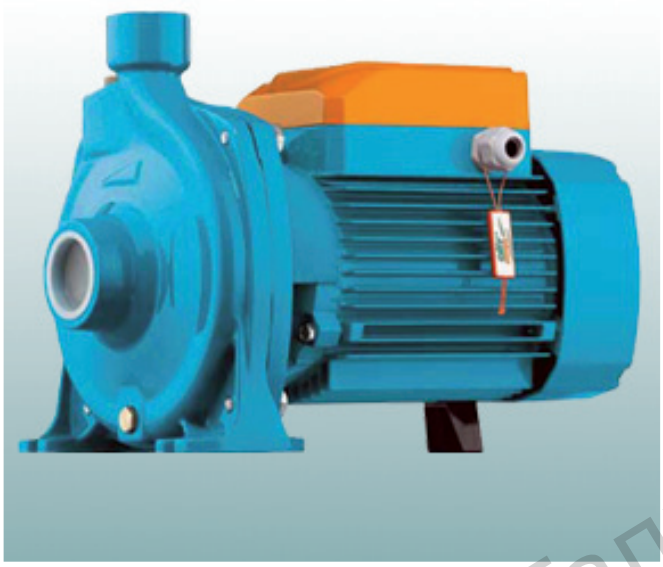

ИЗПОЛЗОВАНИЕ И УСТАНОВКА

Центробежные одноступенчатые насосы ICn предназначены для перекачивания чистой воды и химически нейтральных жидкостей без взвешенных твердых частиц.
Используются для решения бытовых задач, в частности, для организации водоснабжения, поддержания необходимого давления в автоматическом режиме (в комплекте с небольшими автоклавами), полива, орошения и др.
Оборудование рекомендуется устанавливать в помещениях, защищенных от атмосферных осадков.

ЕКСПЛУАТАЦИОННИ ХАРАКТЕРИСТИКИ

- Подача до **250 л/мин.** (15 м³/ч)
- Напор до **57 м**

ИСПОЛНЕНИЕ ПО ЗАКАЗУ

- Специальное механическое уплотнение
- Другое напряжение питания или частота 60 Гц

ОГРАНИЧЕНИЯ ИЗПОЛЗВАНИЯ

- Манометрическая высота всасывания до **7 м**
- Температура жидкости от **-10 °C** до **+90 °C**
- Температура окружающей среды от **-10 °C** до **+40 °C**
- Максимальное давление в корпусе насоса 10 бар
- Непрерывная работа **S1**

ИСПОЛНЕНИЕ И ПРАВИЛА БЕЗОПАСНОСТИ

EN 60034-1
IEC 60034-1
CEI 2-3

ГАРАНТИЯ И СЕРТИФИКАЦИЯ

2 года в соответствии
с общими условиями продажи

MH11

КОНСТРУКТИВНИ ХАРАКТЕРИСТИКИ

- **Корпус насоса:** Чугун, изготовлен в соответствии с нормативами EN 733, патрубки с резьбой ISO 228/1
- **Крышка:** Чугун
- **Рабочее колесо:** Латунь
- **Ведущий вал:** Нержавеющая сталь EN 10088-3 – 1.4104
- **Механическое уплотнение:** керамика-графит-NBR
- **Електродвигатель:**
  ICnM: однофазный 230 В – 50 Гц с тепловой защитой, встроенной в обмотку (до 1.5 кВт).
  ICn: трехфазный 230/400 В – 50 Гц. Защита трёхфазных двигателей обеспечивается пользователем и устанавливается в панели управления.

» **Насосы с трехфазным двигателем имеют высокую эффективность класса IE2 (IEC 60034-30)**
- Изоляция: клас F.
- Степень защиты: IP 44.

Ташев-Галвинг ООД
www.tashev-galving.com

Технически характеристики

ТЕХНИЧЕСКИЕ ХАРАКТЕРИСТИКИ

50 Гц n = 2900 об/мин HS = 0 м

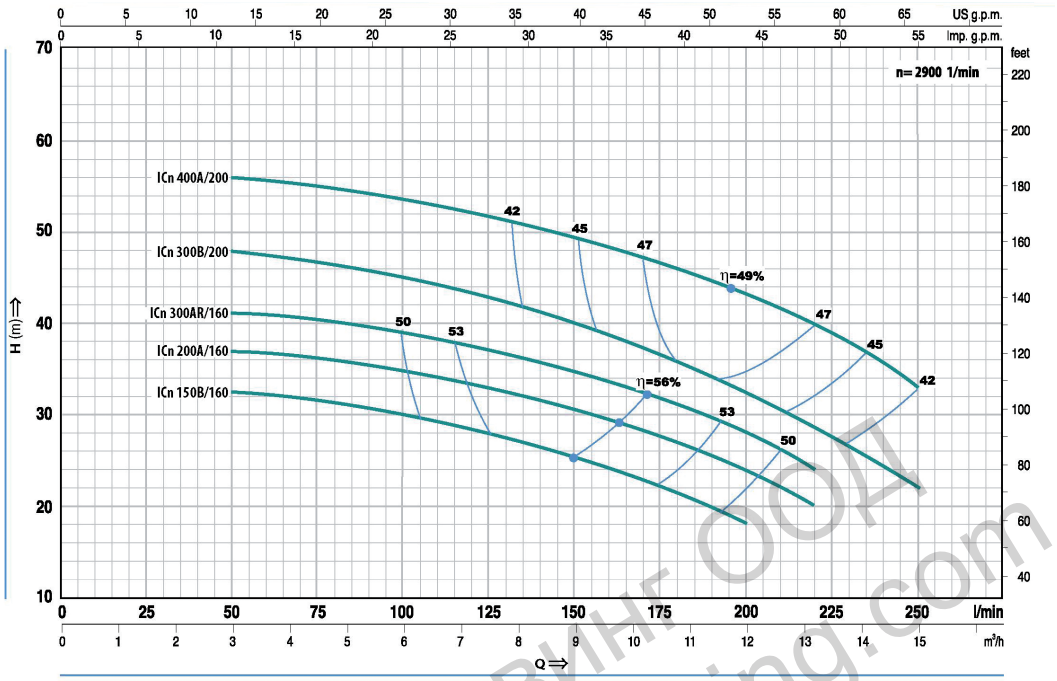

ТИП		МОЩНОСТЬ		Q	м³/ч.	0	3.0	3.6	4.2	4.8	5.4	6.0	6.6	7.5	8.4	9.6	10.8	12.0	13.2	15.0
Однофазный	Трехфазный	кВт	ЛС	.	л/мин	**0**	**50**	**60**	**70**	**80**	**90**	**100**	**110**	**125**	**140**	**160**	**180**	**200**	**220**	**250**
ICn 150BM/160	ICn 150B/160	1.1	1.5			33	32.5	32	31.5	31	30.5	30	29	28	26.5	24	21.5	18		
ICn 200AM/160	ICn 200A/160	1.5	2			38	37	36.8	36.5	36	35.5	35	34	33	31.5	29.5	27	24	20	
-	ICn 300AR/160	2.2	3	**H метры**		42	41	41	40.5	40	39.5	39	38	37	36	34	31	28	24	
ICn 300BM/200	ICn 300B/200	2.2	3			49	48	47.5	47	46.5	45.5	45	44	43	41	38.5	36	32	28	22
-	ICn 400A/200	3	4			57	56	55.8	55.5	55	54.5	53.5	53	52	50.5	48.5	46	43.5	40	33

Q = подача H = общий манометрический напор HS = высота всасывания

Допуск характеристик в соответствии с EN ISO 9906 Прил.A

РАЗМЕРЫ И ВЕС

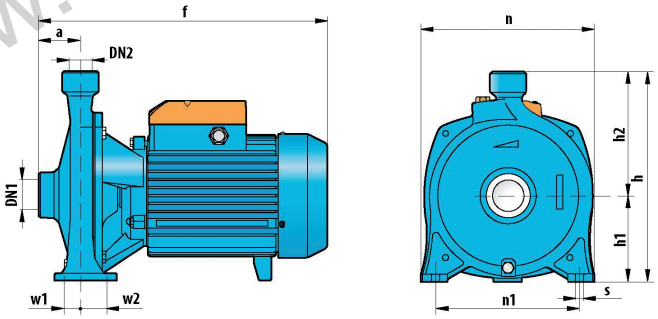

ТИП		ПАТРУБКИ		РАЗМЕРЫ мм										кг	
Однофазный	Трехфазный	DN1	DN2	a	f	h	h1	h2	n	n1	w1	w2	s	1~	3~
ICn 150BM/160	ICn 150B/160													20.0	18.0
ICn 200AM/160	ICn 200A/160			56	375	260	105	155	206	150	27.5	27.5	10	21.3	21.3
-	ICn 300AR/160	1½"	1"											-	21.3
ICn 300BM/200	ICn 300BM/200			60	390/365	305	125	180	252	210	23.5	39.5	11	28.5	30.7
-	ICn 400A/200				390									-	30.9

Ташев-Галвинг ООД
www.tashev-galving.com