Wilo-Yonos PICO 30/1-6

Високоефективна помпа Wilo-Yonos PICO, електронно регулируема. Циркулационна помпа с мокър ротор с резбово присъединяване, която не изисква особена поддръжка, с устойчив на блокиране синхронен мотор по технологията ECM и вградено електронно регулиране на мощността за безстепенно регулиране на диференциалното налягане. Може да се използва във всички отоплителни и климатични системи.
Възможност за избор на режим на регулиране съобразно приложението - за радиатори или за подово отопление.

Серийно със:

Предварителен избор на режими на регулиране за оптимално адаптиране на натоварването: Δp-c (постоянно диференциално налягане), Δp-v (променливо диференциално налягане)
Вградена моторна защита
Светодиодна индикация за настройка на зададената стойност и индикация на текущото потребление във вата (Watt)
Минимална консумация само 4 W
Автоматична деблокираща функция
Висок стартов момент
Обезвъздушителна функция за обезвъздушаване на роторното помещение

Корпус на помпата от сив чугун, работно колело от полипропилен, вал от неръждаема стомана с плъзгащи се лагери от графит, импрегнирани с метал.

ТАШЕВ-ГАЛЕВ ООД
www.tashev-galev.com

Характеристики Δp-c (постоянно)

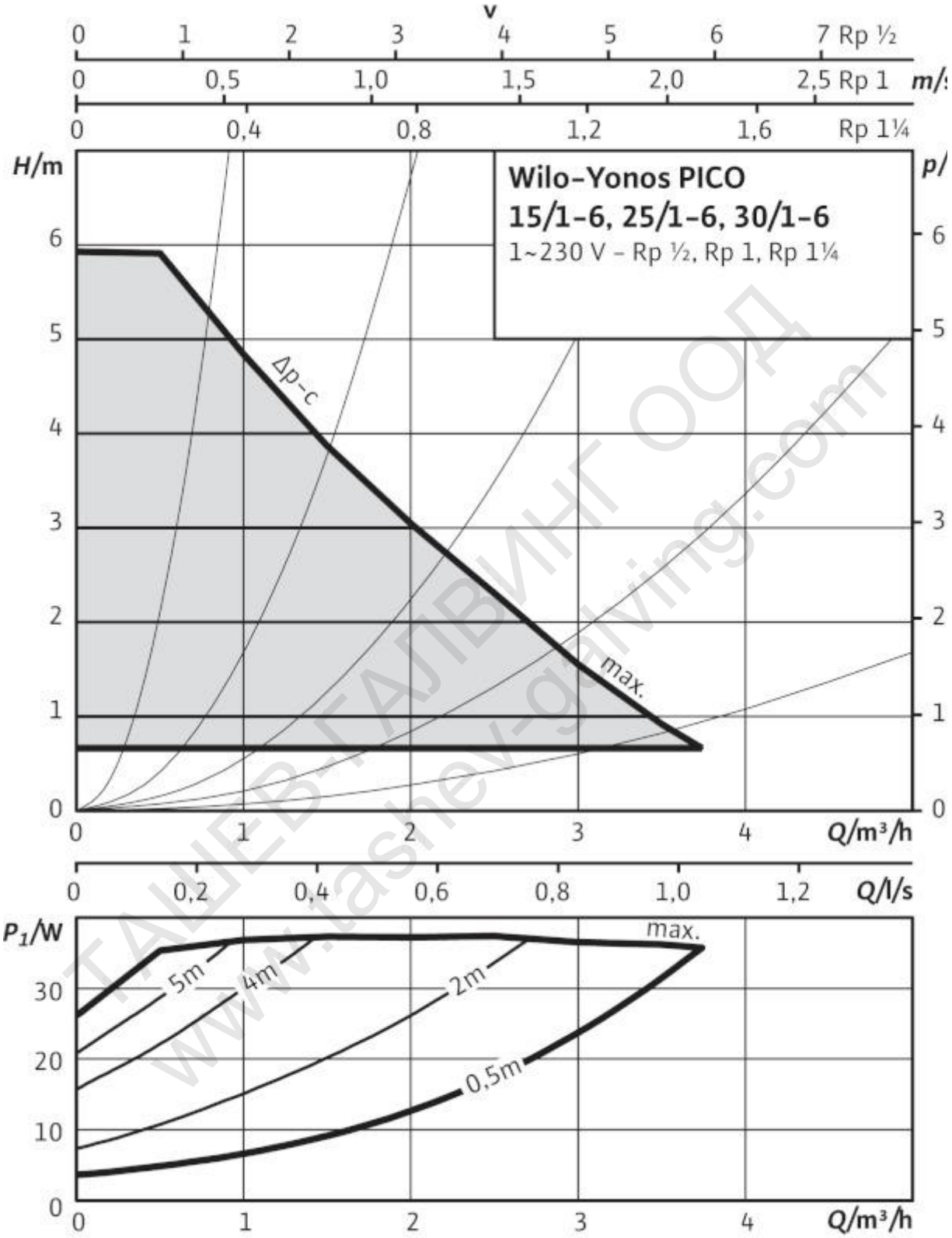

ТАШЕВ-ТАЛВИНГ ООД
www.tashev-galving.com

Характеристики Δp-v (променливо)

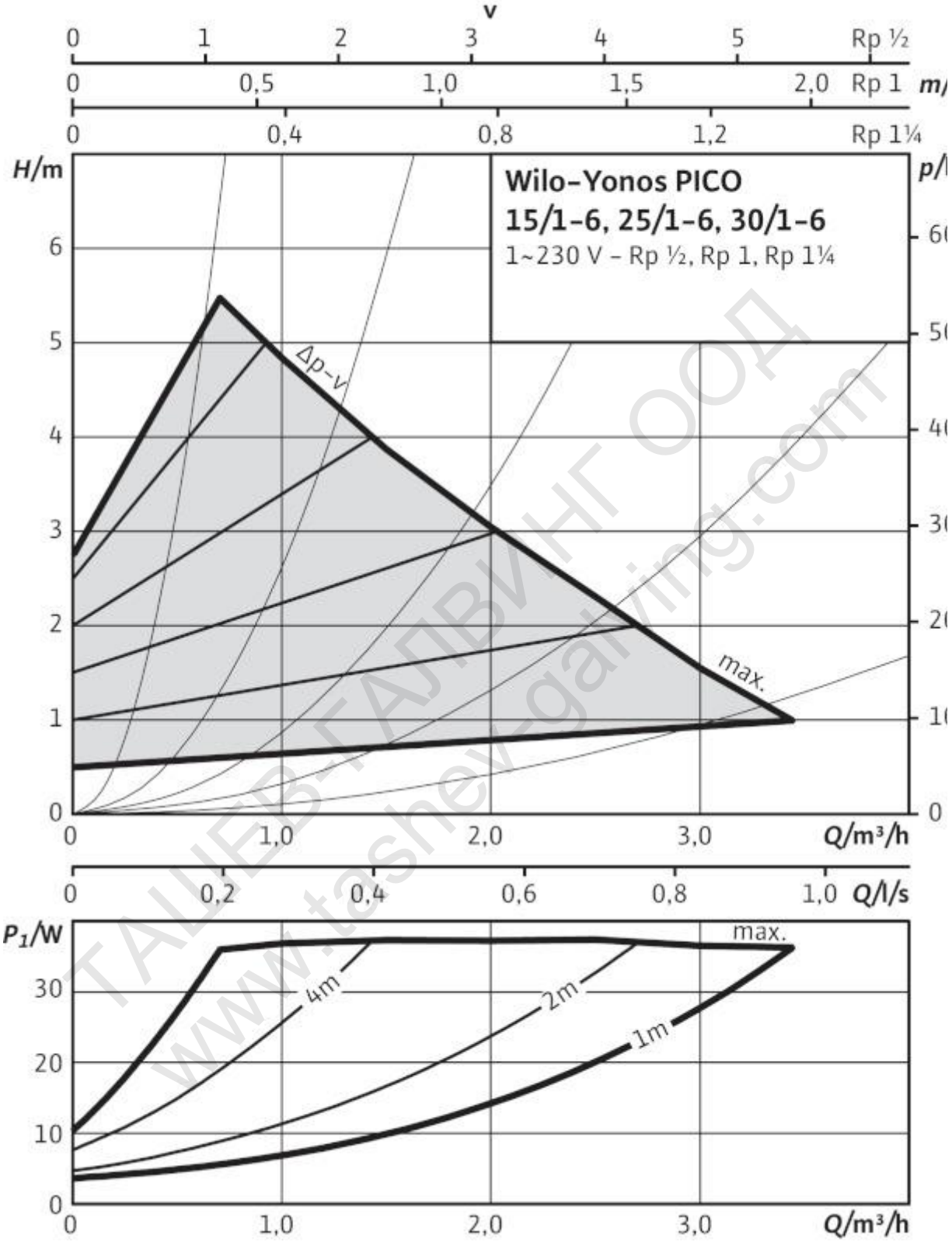

ТАШЕВ-ГАЛВИНГ ООД
www.tashev-galving.com

Чертеж с размери

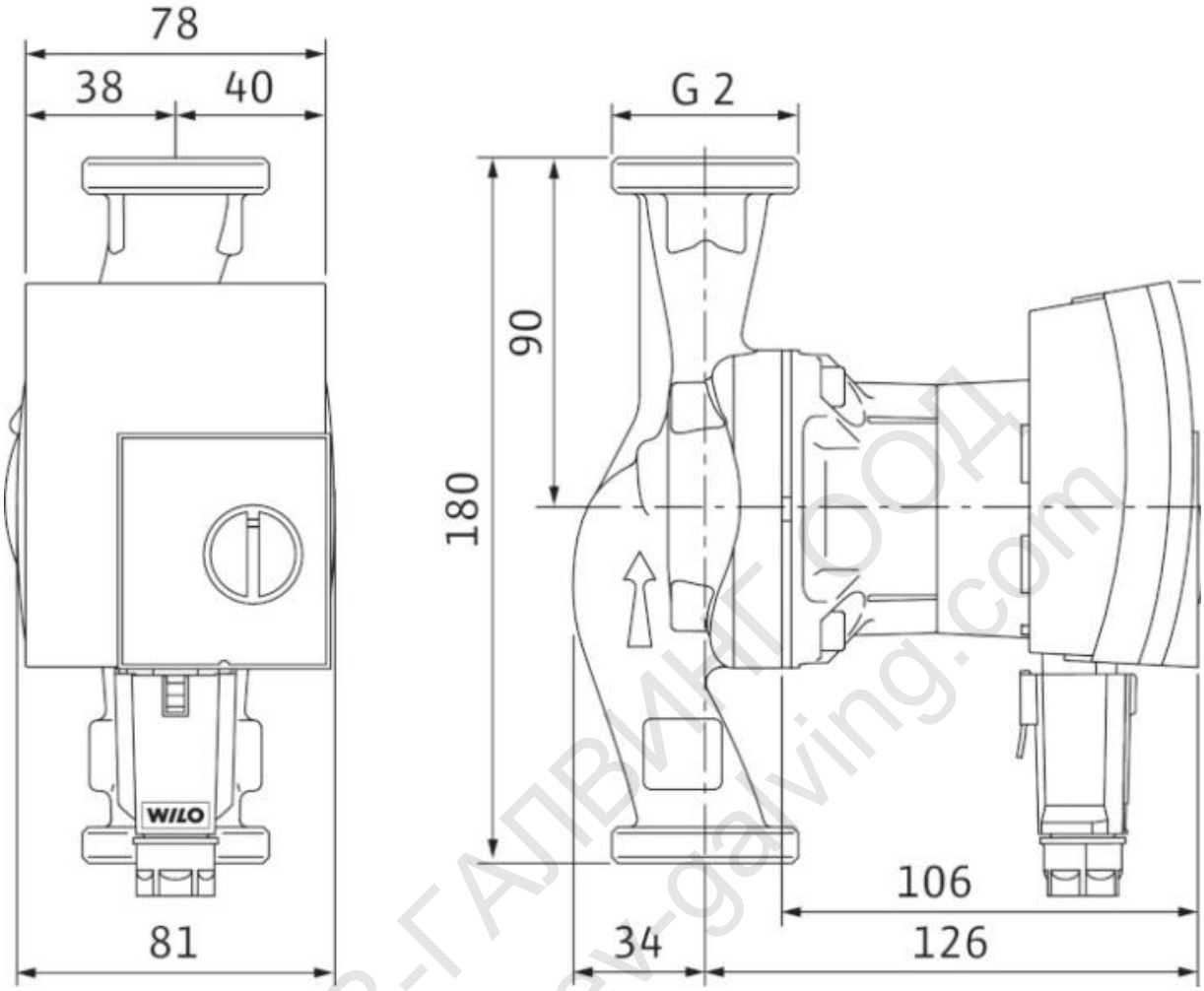

Схема на свързване

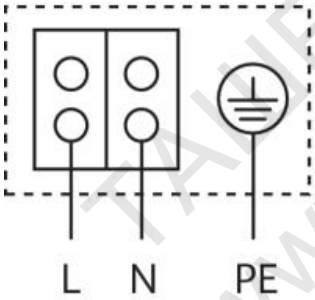

Устойчив на блокиране мотор

Монофазен мотор (EM) 2-полюсен - 1~230 V, 50 Hz

Допустими работни флуиди (други флуиди при запитване)

- Вода за отопление (съгласно VDI 2035)
- Водно-гликолови смеси (макс. 1:1; при примеси над 20 % трябва да се проверят работните данни)
- Дебит макс.: 2 m3/h

Материали

Корпус на помпата: Сив чугун (EN-GJL-200)

ТАШЕВ-ГАЛВИНГ ООД
www.tashev-galving.com

Работно колело: Изкуствен материал (PP - 40% GF)
Вал на помпата: Неръждаема стомана
Лагер: Графит, импрегниран с метал

Допустими области на приложение

Температурен диапазон при макс. температура на околната среда +25 °C		• -10...+110
Температурен диапазон при макс. температура на околната среда +40 °C		• -10...+95 °C
Максимално допустимо работно налягане	P_{max}	6 bar

Тръбни съединения

Тръбен фитинг		Rp 1¼
Резба		G 2
Монтажна дължина	*L0*	180 mm

Мотор/електроника

Индексът за енергийна ефективност (ИЕЕ)		≤ 0,20
Електромагнитна съвместимост		EN 61800-3
Емисия на електромагнитни смущения		EN 61000-6-3
Устойчивост на електромагнитни смущения		EN 61000-6-2
Регулиране на оборотите		Честотен преобразувател
Степен на защита		IP X2D
Клас на изолация		F
Ел. захранване		1~230 V
Скорост	*N*	800 - 4700 об./мин.
Консумирана мощност 1~230 V	P_1	4 - 40 W
Моторна защита		Не е необходима (устойчив на блокиране)
Кабелен накрайник Connector		11 Pg

Материали

Корпус на помпата	Сив чугун (EN-GJL-200)
Работно колело	Изкуствен материал (PP - 40% GF)
Вал на помпата	Неръждаема стомана
Лагер	Графит, импрегниран с метал

Минимална височина на смукателния вход за предотвратяване на кавитация при температура на изпомпваната вода

Минимална височина на входа при 50 / 95 / 110°C	0,5 / 3 / 10 m

Информация за поръчки

Изделие		Wilo
Модел		Yonos PICO 30/1-6
Кат. №		4164034
Тегло прибл.	*m*	2 kg

ТАШЕВ-ГАЛВИНГ ООД
www.tashev-galving.com

• = допустимо, - = недопустимо

Базовата стойност за сравнение за най-ефективните циркулационни помпи е ИЕЕ ≤ 0,20.

* Виж също фирмената табелка

ТАШЕВ-ГАЛВИНГ ООД
www.tashev-galving.com