ОСНОВНИ ТЕХНИЧЕСКИ ПАРАМЕТРИ

Модел	Товароподемност (t)		Прилага на сила върху манивелата (N)	Основни размери (mm)								Тегло (kg)
	Q	Q1		a	b	b1	q	h_{min}	L_{min}	r	Z	
15-00	2.5	1.75	380	175	200	200	60	75	735	250	345	15
15-00-RK												16
15-00-VK					250							16
15-00-VK-RK												17
15-00-RKP			380[1)]		230							19
15-00-VK-RKP			230[2)]		265							20
15-00	5	3.5	550	200	235	200	70	85	765	300	360	22
15-00-RK					215							23
15-00-VK					275							23
15-00-VK-RK					250							24
15-00-RKP			550[1)]		250							24
15-00-VK-RKP			330[2)]		285							26
15-01	10	7	540	245	290	200	80	90	795	300	320	38
15-01-RK					280							39
15-01-VK					325			140				41
15-01-VK-RK					315							42
15-01-RKP	10		540[1)]		305			90				40
15-01-VK-RKP	10		320[2)]		335			140				43
15-01	16	11.2	730	280	315	280	77	160	900	400	320	65
Z 23	20	14	800	325	330	280	77	150	960	400	300	90
Диапазон на работната температура от -20° до +50°												

1) Ръкохватката е в позиция "манивела"
2) Ръкохватката е в позиция "лост"

Ташев-Галвинг ООД
www.tashev-galving.com

Основни размери

Само за модели 15-00-VK, 15-00-VK-RK, 15-01-VK, 15-01-VK-RK 15-00-VK-RKP, 15-01-VK-RKP

Модел	Товароподе мност (t)	P (mm)	R (mm)	O
15-01-VK 15-01-VK-RK	2.5	540	90	6
15-01-VK-RKP	5	540	90	6
15-01-VK 15-01-VK-RK 15-01-VK-RKP	10	500	100	5

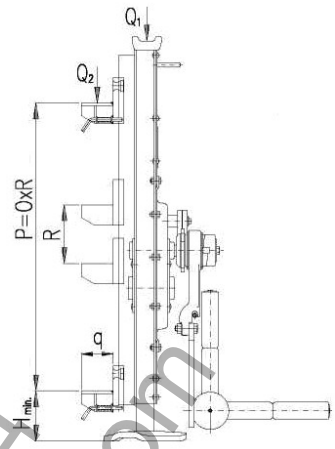

Фигура 1

Основни размери – всички модели

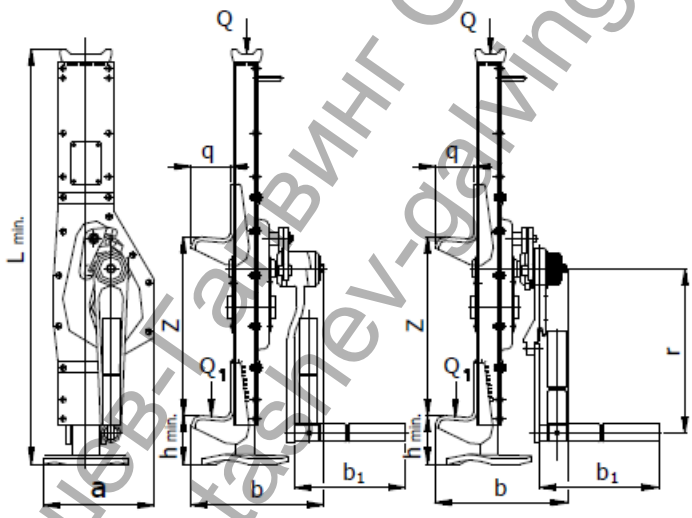

Фигура 2

Основни размери – модел RKP

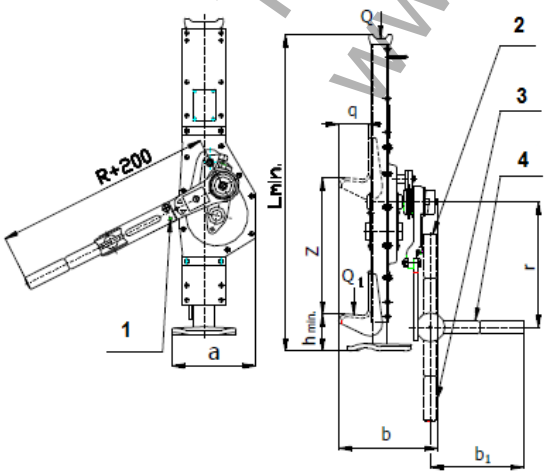

Фигура 3

1. Безопасно претоварване.
2. Позиция за транспорт.
3. Позиция "лост".
4. Позиция "манивела".

Ташев-Галвинг ООД
www.tashev-galving.com

5.1. Механично устройство.

Безопасността и експлоатационният живот на крика са гарантирани при условие, че той работи в съответствие с посочената класификация.
Крикът е проектиран като клас 1Bm съгласно наредба FEM 9.511 – вижте таблица 5.1. (съответства на клас механизми M3 съгласно ISO 4301/1).
Средното дневно време за работа е посочено в диаграмата на натоварването.

Таблица 5.1 МЕХАНИЧНА КЛАСИФИКАЦИЯ

Диаграма на натоварване (разпределение на товара)	**Дефиниции**	**Средна кубична стойност**	**Средно дневно време за работа (h)**
1 (леко)	Механизмите или частите им обикновено са подложени на много малки натоварвания и само в изключително случаи на максимално натоварване.	$k \leq 0.50$	1 – 2
2 (средно)	Механизмите или частите им обикновено са подложени на малки натоварвания, но сравнително често и на максимално натоварване.	$0.50 < k \leq 0.63$	0.5 – 1
3 (тежко)	Механизмите или частите им обикновено са подложени на средни натоварвания, но често и на максимално натоварване.	$0.63 < k \leq 0.80$	0.25 – 0.5
4 (много тежко)	Механизмите или частите им обикновено са подложени на максимално или почти максимално натоварване.	$0.80 < k \leq 1.00$	0.12 – 0.25

Ташев-Галвинг ООД
www.tashev-galving.com

Диаграма на натоварване 1 | Диаграма на натоварване 2 | Диаграма на натоварване 3 | Диаграма на натоварване 4

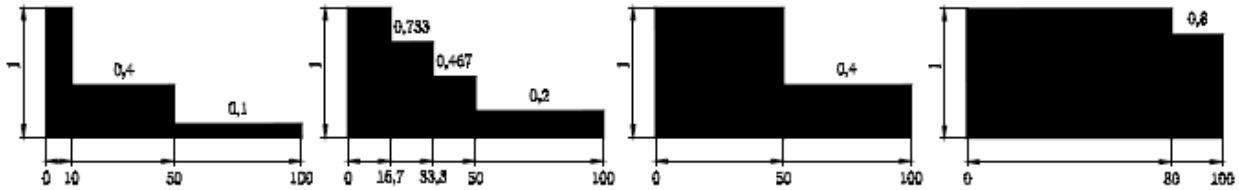

% време за работа

5.2. Материал и модел.

5.2.1. Всички части на крика са направени от стомана и чугун, а накладките на спирачките са от усилен нетъкан текстил.

5.2.2. Не се използват материали, които биха могли да създадат искри, по смисъла на Анекс 2, член 1.3.1 на Министерско постановление № 23/2003 и хармонизирани технически стандарти ČSN EN 1127-2, параграф 6.4.4, ČSN EN 1127-1, параграф 6.4.4 и ČSN EN 13 463-1, параграф 8.1.

5.2.3. Не се използват материали, които създават опасен ефект на статично електричество, съгласно ČSN EN 1127-2, параграф 6.4.7, ČSN EN 1127-1, параграф 6.4.7, ČSN EN 13463-1, параграф 7.4.3 и ČSN 33 2030.

5.2.4. Крикът не издава шумове, които превишават нивата, посочени в Анекс 1, параграф 1.7.4.2, буква "u" на Министерско постановление № 176/2008 (Директива на Европейския парламент и Съвета на Европа № 2006/42/ЕС).

Забележка: Точки 5.2.2 и 5.2.3 се прилагат при моделите на крика, предназначени за работа във взривоопасна среда.

5.3. Данни върху продукта.

Всеки продукт има идентификационна табелка, на която са посочени следните данни:

Стандартен модел:	**Модел за работа във взривоопасна среда:**
Наименование на производителя	Наименование на производителя
Адрес на производителя	Адрес на производителя
Вид на продукта	Вид на продукта
Товароподемност	Товароподемност
Сериен номер	Сериен номер
Година на производство	Година на производство
CE марка	CE марка
	Знак на вида защита (I M2 за група I, II 2G за група II).

Ташев-Галвинг ООД
www.tashev-galving.com