Технически характеристики

Хидрофорни системи с цилиндричен разширителен съд

Технически характеристики и области на приложение

Приложение
- хидрофорните системи с цилиндричен разширителен съд се препоръчват за захранване с вода под налягане на къщи, вили и др.

Предимства
- стартира помпата при спадане на налягането в системата по-малко от зададеното[1] и спира помпата при достигана не на налягане в системата по-голямо от зададеното[1]
- поддържа налягане във системата в граници определени от настройките на пресостата

Характеристики
- асинхронен двигател с постоянно действащ кондензатор, с охлаждащ вентилатор, подходящ за продължителна работа
- вградена термозащита при монофазните модели(защита на двигателя)
- IP44 защита на помпата

Монтаж
- затворени помещения и закрити пространства, или най – малкото да и се осигури защита от неблагоприятни атмосферни влияния

Пояснение
[1] - минималното и максималното ниво при което сработва пресостатът е фабрично зададено, но може да се коригира в някакви граници допълнително(зависи от самия пресостат)

Модел	Разш. съд, л	Захр. напр.	Дълб. на засм., м	Мощност		Работно налягане		Дебит		Вход	Изход
				kW	HP	min[1]	max[1]	l/min	m³/h		
24CY/IP 05M	20	230V	8	0.37	0.50	1.4 bar	2.8 bar	32	1.92	1”	1”
24CY/IP 07M	20	230V	8	0,50	0,70	1.5 bar	3.0 bar	40	2.40	1”	1”

Ташев-Галвинг ООД
www.tashev-galving.com

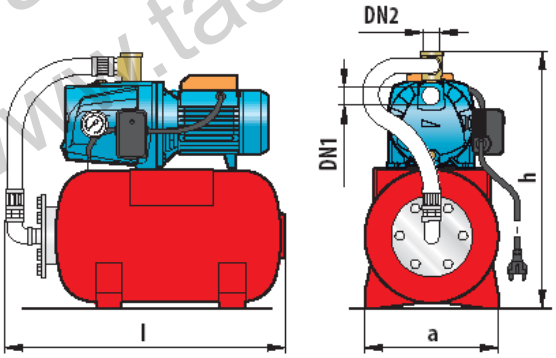

Модел	Максимална температура на течността, °C	Максимална температура на околната среда , °C	Габарити, мм		
			l	a	h
24CY/IP 05M	60	40	540	255	475
24CY/IP 07M	60	40	540	255	480